DOMINIGLASSCENTRE

СИСТЕМЫ ОСТЕКЛЕНИЯ

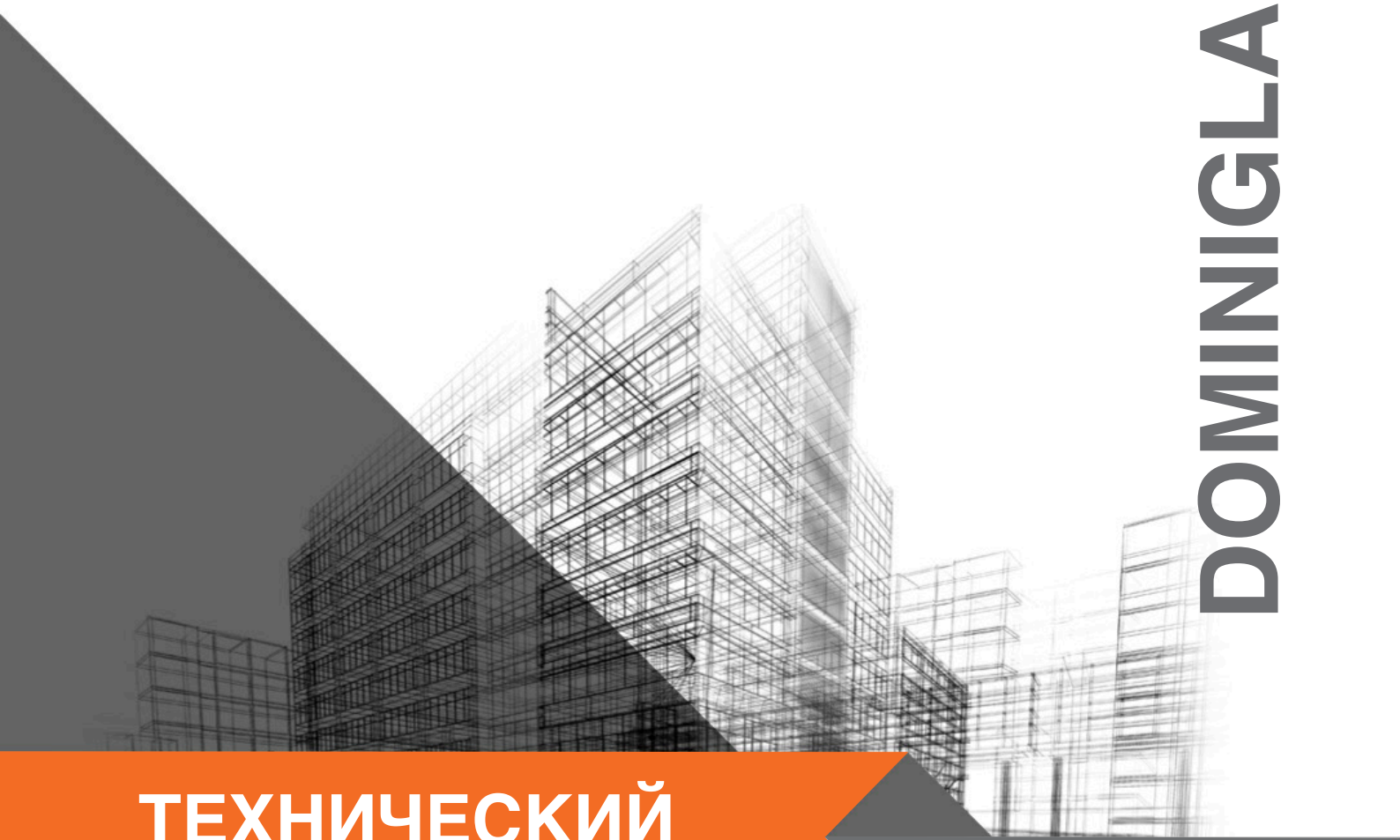

ТЕХНИЧЕСКИЙ КАТАЛОГ

KUPA

КНИЖКА

ПОВОРОТНО-СКЛАДНАЯ СИСТЕМА

Libellus

Libellus

Domini glasscentre

Поворотно-складная система КНИЖКА

Технические характеристики профиля

Рельсовый профиль	43 x 61 мм
Толщина стенки рельсового профиля	2,5 мм
Панельный профиль	41 x 41 мм
Толщина стенки панельного профиля	2 мм

Технические характеристики системы

Высота системы	3000 мм
Ширина панели	750 мм
Толщина стекла	10 мм
Тип стекла	закаленное
Цвет профиля	сырой, анодированный черный RAL 9005, антрацит RAL 7039
Цвет крышки панели	черный

Libellus

Поворотно-складная система КНИЖКА

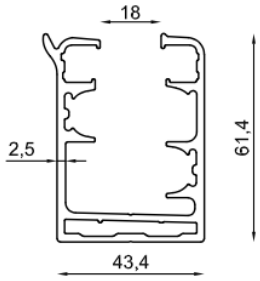

Название профиля
Профиль несущий
Артикул
КР3-RP-014
Масса, кг/м
11 кг / 6,5 м (1,7 кг/м)

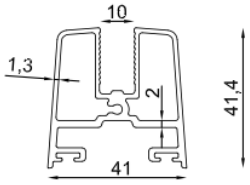

Название профиля
Профиль створочный 10 мм
Артикул
КР3-ВР-007 -10 мм
Масса, кг/м
5,6 кг / 6 м (0,94 кг/м)

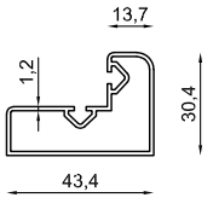

Название профиля
Боковой профиль
Артикул
КР3-YKP-021
Масса, кг/м
3,4 кг / 6,5 м (0,53 кг/м)

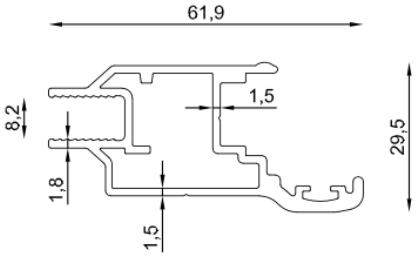

Название
Профиль фиксации дверной створки 8 мм
Артикул
КР3-iKP-0030 (8-10 мм)
Масса, кг/м
5,75 кг / 6,5 м (0,88 кг/м)

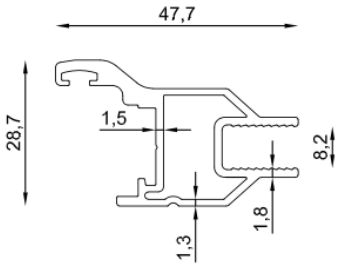

Название
Ответная часть для профиля фиксации
Артикул
КР3-KKP-0031 (8-10 мм)
Масса, кг/м
4,55 кг / 6,5 м (0,7 кг/м)

Libellus

Поворотно-складная система КНИЖКА

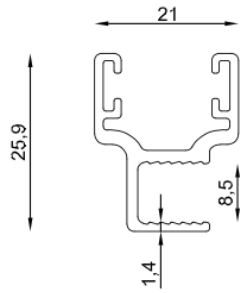

Название
Угловой профиль 90°
Артикул
KP3-AHFD-025 (8 мм)
Масса, кг/м
1,8 кг / 6 м (0,3 кг/м)

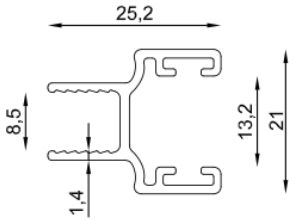

Название
Профиль фиксации дверной створки 8 мм
Артикул
KP3-iKP-0030 (8-10 мм)
Масса, кг/м
5,75 кг / 6,5 м (0,89 кг/м)

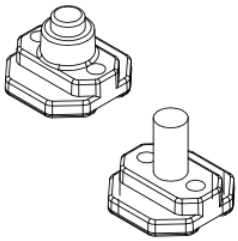

Название
Петли для первой панели
Артикул
KP3-MT-105
Материал
Алюминий

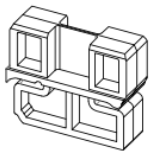

Название
Заглушка несущего профиля
Артикул
KP3-YKAG-204
Материал
Полиамид

Libellus

Поворотно-складная система КНИЖКА

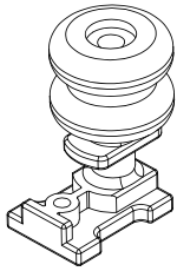

Название
Ролик направляющий
Артикул
КР3-СТМ-109
Материал
Замак

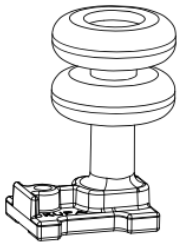

Название
Ролик поворотный
Артикул
КР3-СТМ-108
Материал
Замак

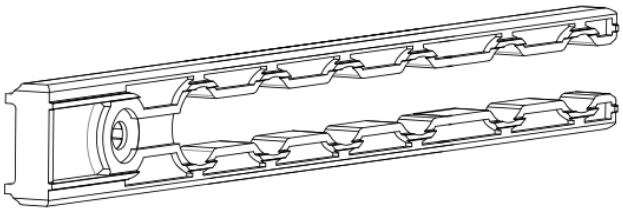

Название
Поворотный узел 7 шт
Артикул
КР3-К7-401
Масса, кг/м
Полиамид

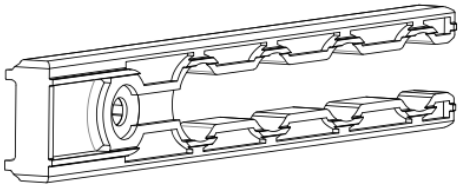

Название
Поворотный узел 5 шт
Артикул
КР3-К5-402
Материал
Полиамид

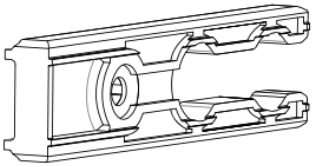

Название
Поворотный узел 3 шт
Артикул
КР3-К3-403
Материал
Полиамид

Libellus

Поворотно-складная система КНИЖКА

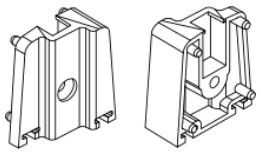

Название
Заглушка створочного профиля (правая)
Артикул
KP3-DBK-501
Масса, кг/м
Полиамид

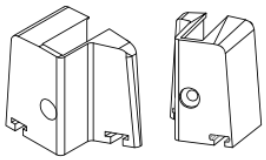

Название
Заглушка створочного профиля (левая)
Артикул
KP3-YKBK-511
Материал
Полиамид

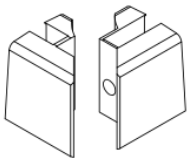

Название
Заглушка створочного профиля 90°
Артикул
KP3-90DKB-516
Материал
Полиамид

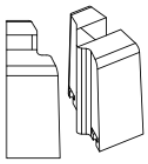

Название
Заглушка створочного профиля 135°
Артикул
KP3-135DBK-521
Материал
Полиамид

Libellus

Поворотно-складная система КНИЖКА

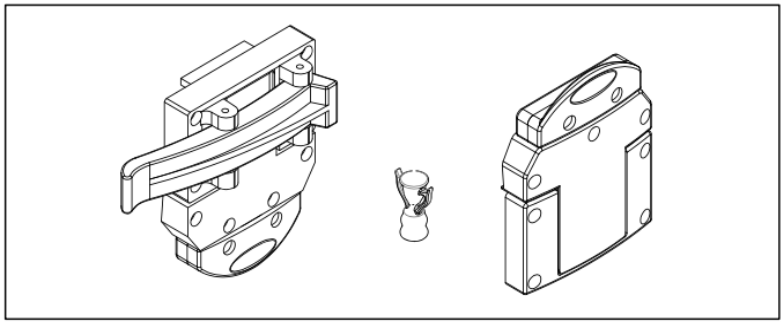

Название
Набор замков с двойным штифтом
Артикул
KP3-KT-805
Материал
Полиамид

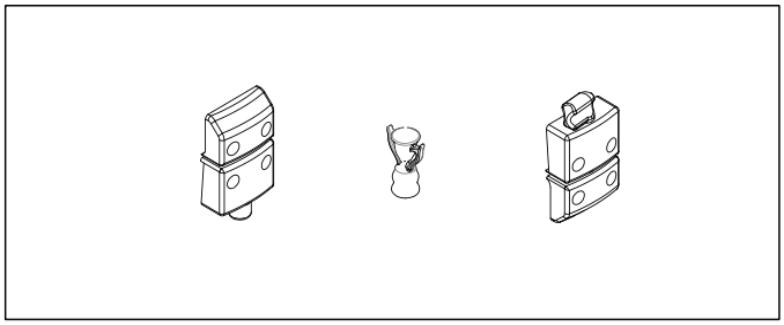

Название
Замок с одним штифтом
Артикул
KP3-TA-806
Материал
Полиамид

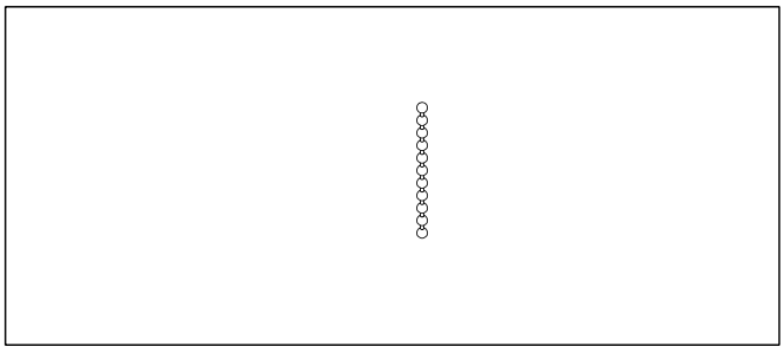

Название
Цепочка
Артикул
KP3-Zi-952
Материал
Полиамид

Libellus

Поворотно-складная система КНИЖКА

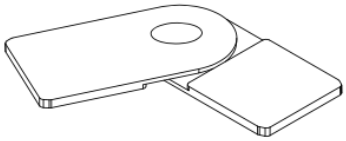

Название
Угловое соединение
Артикул
KP3-DGM-702
Материал
Замак

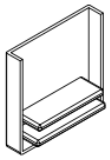

Название
Торцевые крышки несущего профиля
Артикул
KP3-RK-300
Материал
Полиамид

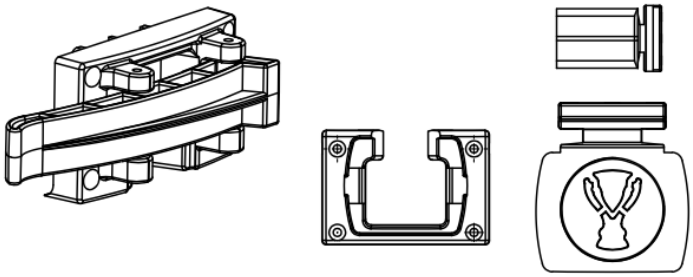

Название
Ударная пластина
Артикул
KP3-iSPKTK-804
Материал
Полиамид

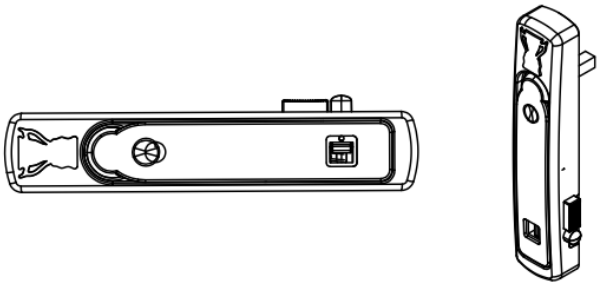

Название
Пластиковая ручка-шпингалет
Артикул
KP3-CK-3002
Материал
Полиамид

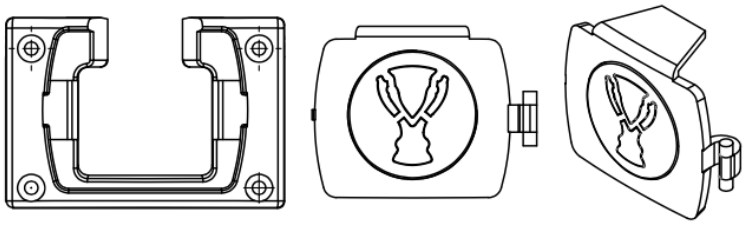

Название
Вторая выпускная крышка
Артикул
KP3-CYK-603
Материал
Полиамид

Libellus

Поворотно-складная система КНИЖКА

Название
Изоляционная щетка 600
Артикул
KP-KFİT600-1001
Материал
ПВХ

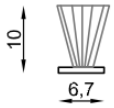

Название
Изоляционная щетка 1000
Артикул
KPO-KFİT1000-1002
Материал
ПВХ

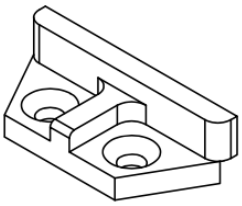

Название
Скоба двери
Артикул
KPO-iSPKK-803
Материал
ПВХ

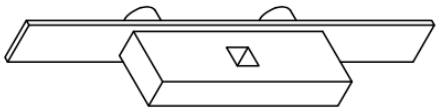

Название
Подкладка замка
Артикул
KPO-KKT-21
Материал
Металл

Libellus

Поворотно-складная система КНИЖКА

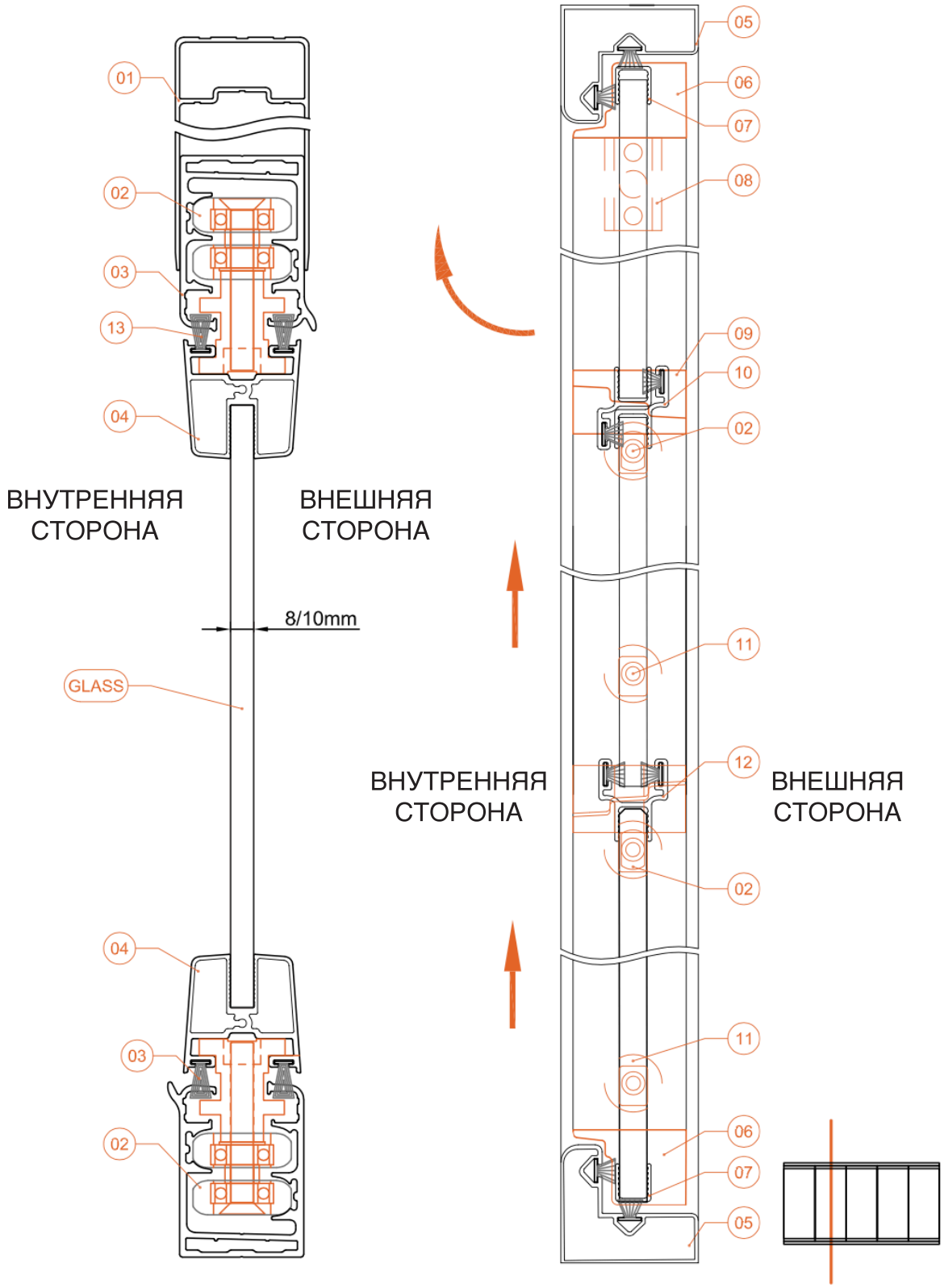

01	KP3-PUKP-047	04	KP3-BP-007	07	KPİ-UFE-2	10	KP4-AHF-023	13	KPO-KFİT1000-1002
02	KP3-CTM-109	05	KP3-YKP-021	08	KP3-MT-105	11	KP3-CDTM-108		
03	KP3-RP-014	06	KP3-YKBK-511	09	KP3-DBK-501	12	KP4-AHF-022		

Libellus

Поворотно-складная система КНИЖКА

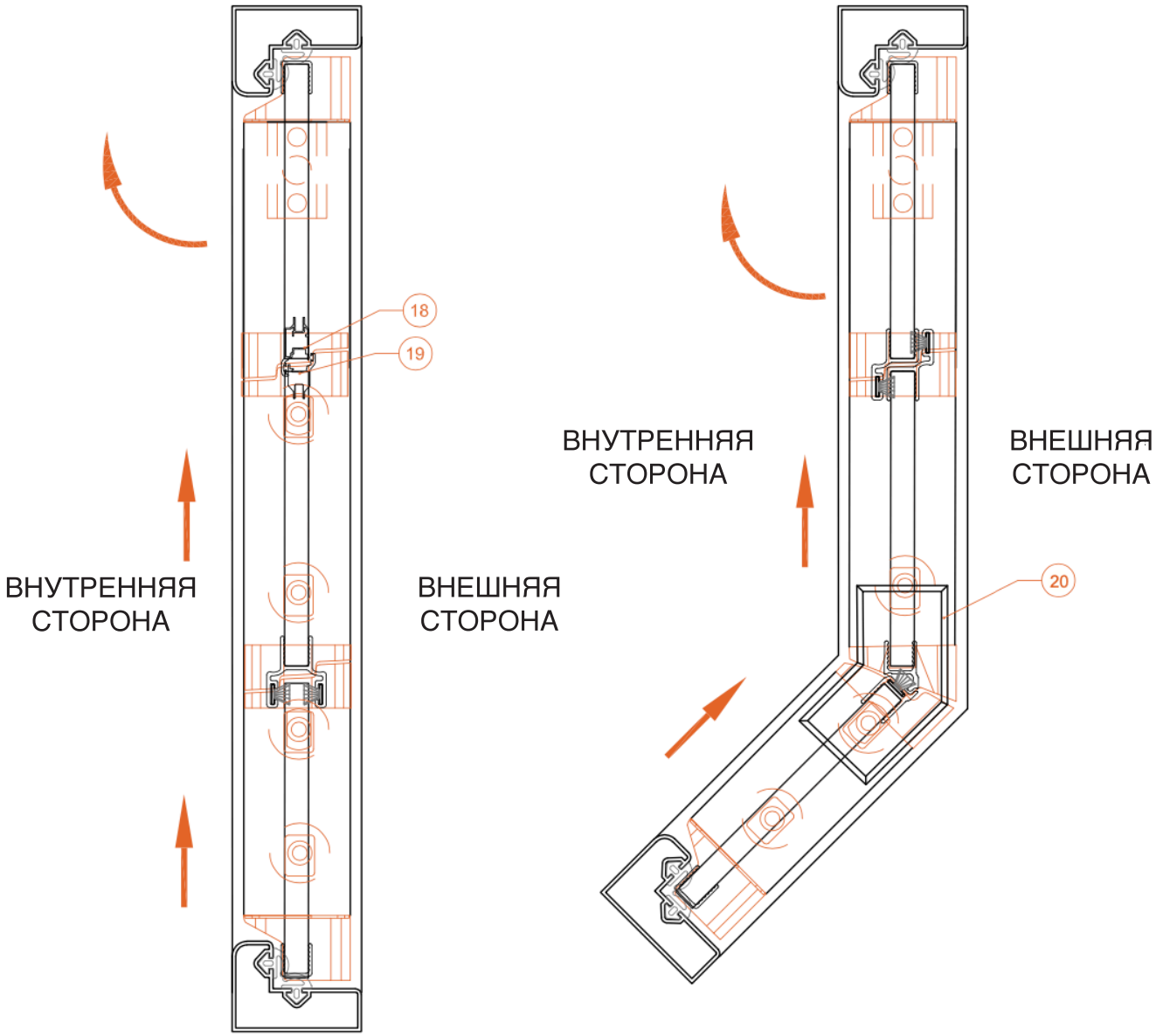

18	KP3-İKP-0030	20	KP3-DGM-702
19	KP3-KKP-0031		

Libellus

Поворотно-складная система КНИЖКА

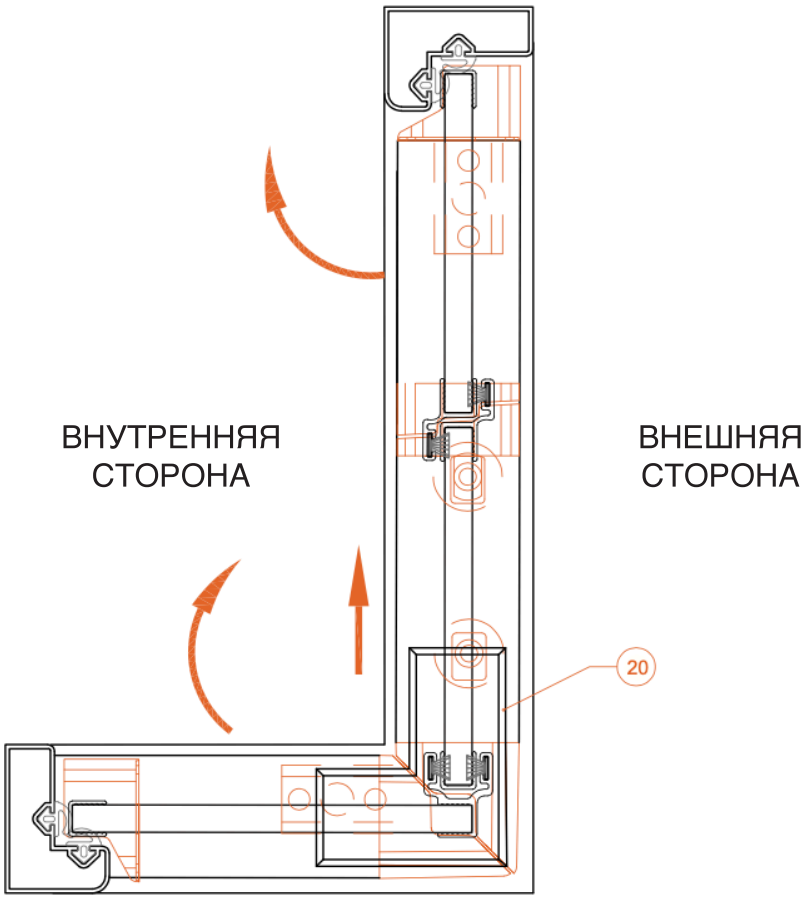

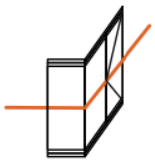

Libellus

Поворотно-складная система КНИЖКА

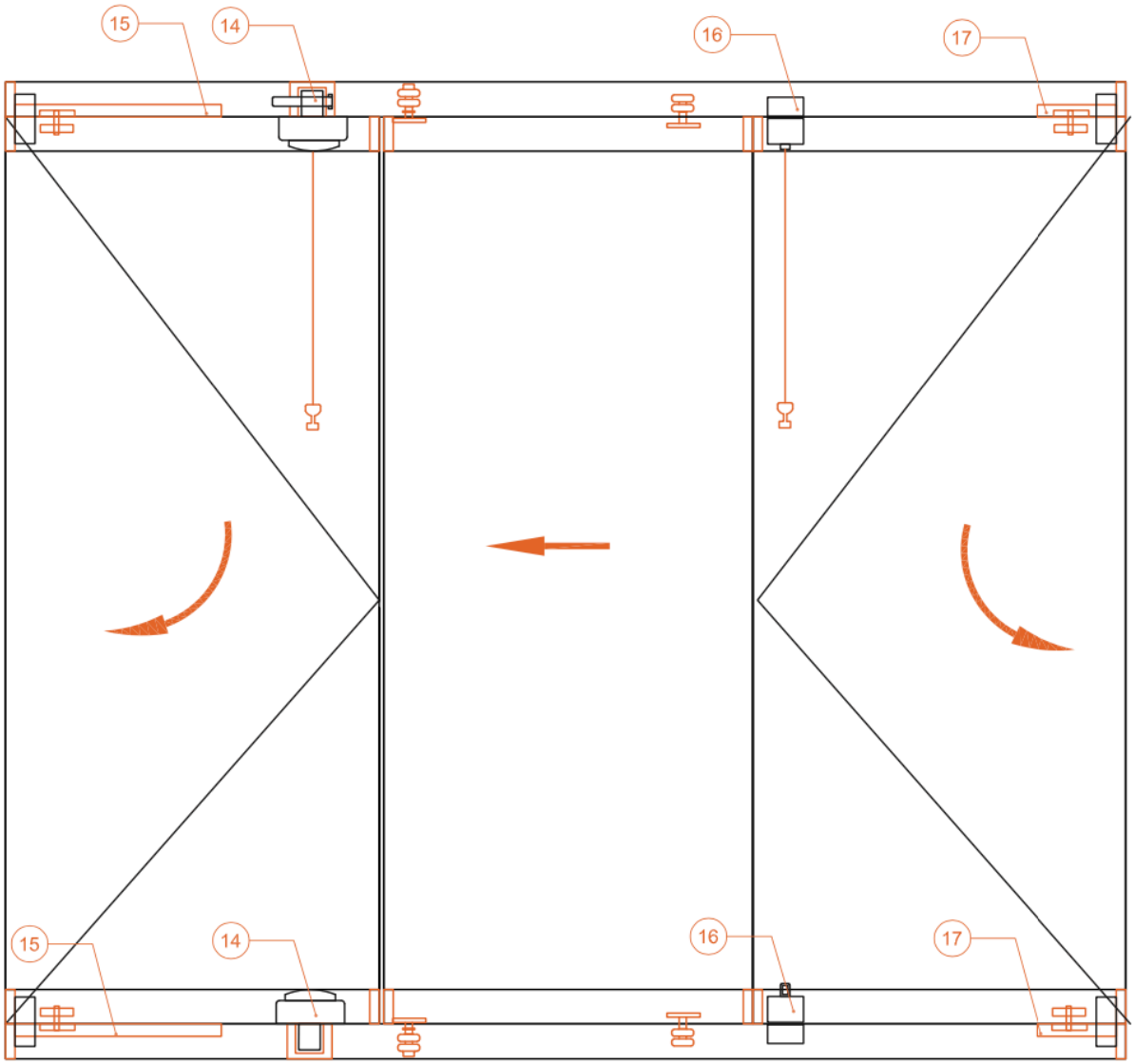

14	КР3-КТВ-801
15	КР3-К3-403
16	КР3-ТА-806
17	КР3-КТ-400

ГИЛЬОТИНА

ВЕРТИКАЛЬНО-СДВИЖНАЯ СИСТЕМА

Elevare

Elevare

Domini® glasscentre

Вертикально-сдвижная система ГИЛЬОТИНА

Технические характеристики профиля

Нижний профиль	127 x 20 мм
Толщина стенки нижнего профиля	1,5 мм
Верхний профиль	127 x 123 мм
Толщина стенки верхнего профиля	2,3 мм
Профиль нижней панели	29 x 34 мм
Толщина стенки профиля нижней панели	2 мм
Панель бокового профиля	29 x 33 мм
Толщина стенки панели бокового профиля	3 мм

Технические характеристики системы

Высота системы	3000 мм
Ширина панели	3000 мм
Толщина стекла	22 мм
Тип стекла	закаленное
Цвет профиля	антрацит RAL 7039
Цвет крышки панели	черный

Elevare

Вертикально-сдвижная система ГИЛЬОТИНА

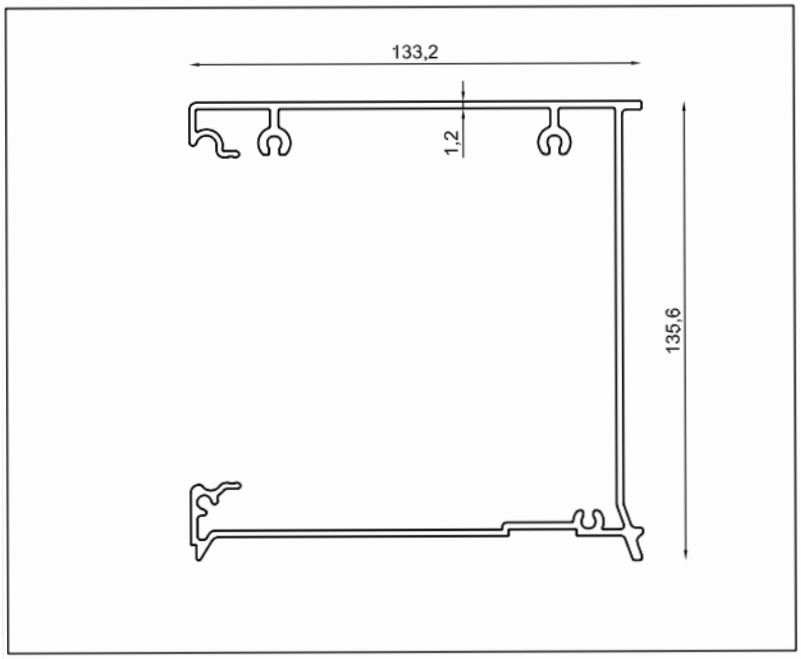

Название профиля
Верхний профиль
Артикул
KPSG-UP-01
Масса, кг/м
10,86 кг / 3 м (3,62 кг/м)

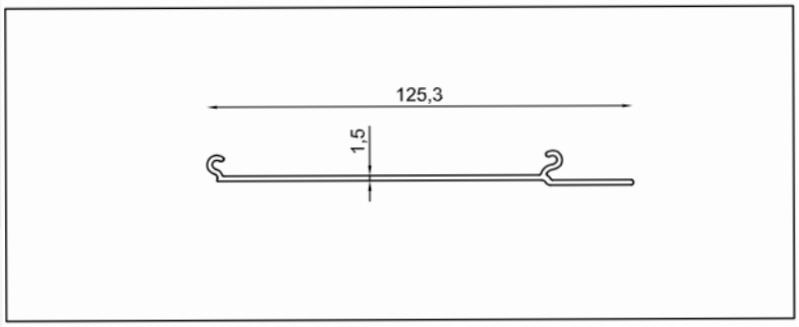

Название профиля
Крышка боковой рамы
Артикул
KPG-KAP3-2
Масса, кг/м
1,8 кг / 3 м (0,6 кг/м)

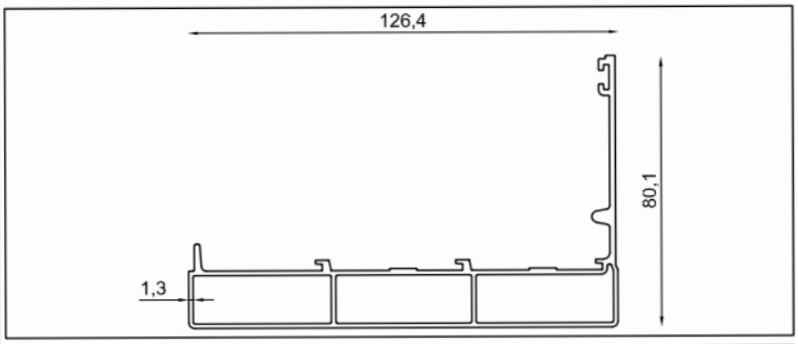

Название профиля
Профиль боковой рамы
Артикул
KPG-YK-8
Масса, кг/м
9,37 кг / 6 м (1,56 кг/м)

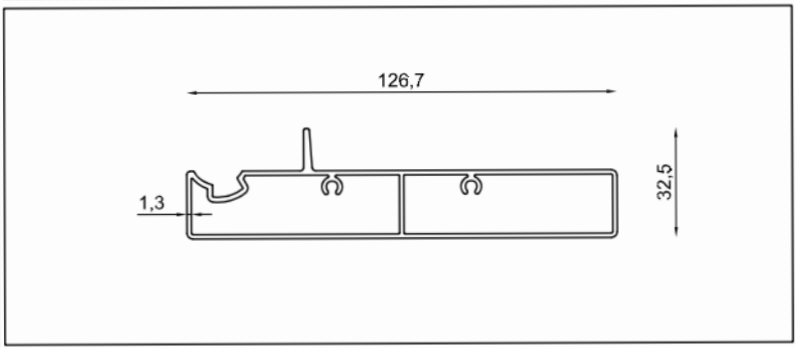

Название профиля
Нижний профиль
Артикул
KPSG-MAK-01.1 GR
Масса, кг/м
3,86 кг / 3 м (1,29 кг/м)

Elevare

Вертикально-сдвижная система ГИЛЬОТИНА

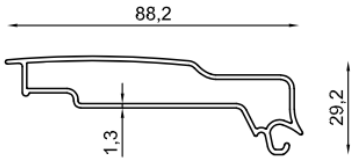

Название
Перильный профиль
Артикул
KPSG-HKP-01
Масса, кг/м
2,56 кг / 3 м (0,85 кг/м)

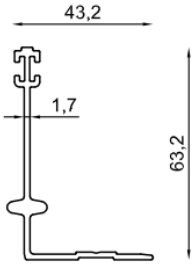

Название
Профиль боковой рамы
Артикул
KPSG-YYP-01
Масса, кг/м
3,84 кг / 6 м (0,64 кг/м)

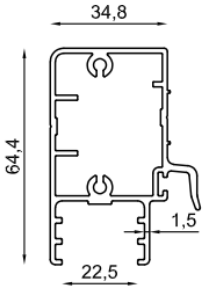

Название
Фиксированная открытая перильная основа
Артикул
KPSG-SAPYB-01
Масса, кг/м
3,6 кг / 3 м (1,2 кг/м)

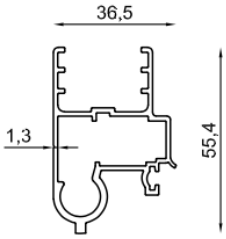

Название
Профиль нижней панели
Артикул
KPSG-AMB-01
Масса, кг/м
2,41 кг / 3 м (0,8 кг/м)

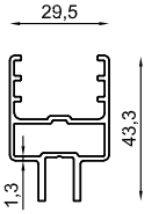

Название
Профиль боковой панели
Артикул
KPSG-PBZBP-01
Масса, кг/м
3,6 кг / 6 м (0,6 кг/м)

Elevare

Вертикально-сдвижная система ГИЛЬОТИНА

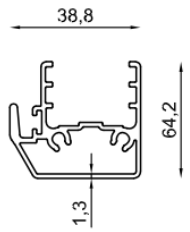

Название
Вытяжной профиль
Артикул
KPSG-YCB-01
Масса, кг/м
2,16 кг / 3 м (0,72 кг/м)

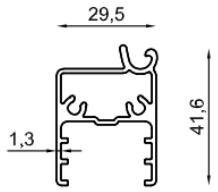

Название
Верхняя панель цилиндр основной профиль
Артикул
KPSG-UPKB-01
Масса, кг/м
2,03 кг / 3 м (0,68 кг/м)

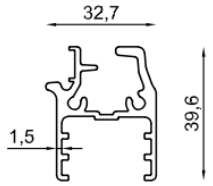

Название
Средняя чертежная основа
Артикул
KPSG-YHCB-01
Масса, кг/м
2,3 кг / 3 м (0,77 кг/м)

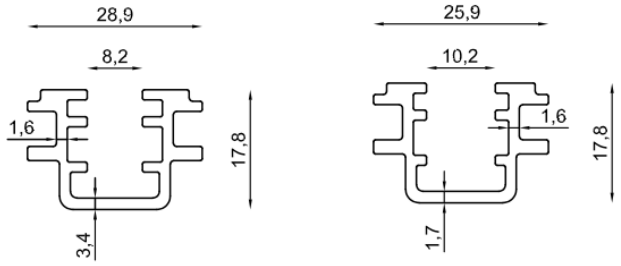

Название
Панельный профиль 8 мм
Артикул
KPG-CB8-12 / KPG-CB10-12
Масса, кг/м
3 кг / 6 м (0,5 кг/м)

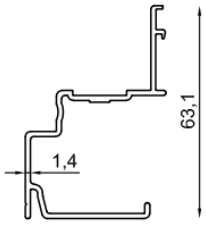

Название
Профиль крышка цепи
Артикул
KPSG-YZKP-01
Масса, кг/м
4,32 кг / 6 м (0,72 кг/м)

Elevare

Вертикально-сдвижная система ГИЛЬОТИНА

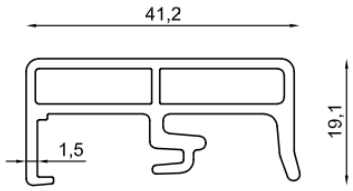

Название
Ящик средней панели
Артикул
KPSG-YKCB-01
Масса, кг/м
4,32 кг / 6 м (0,72 кг/м)

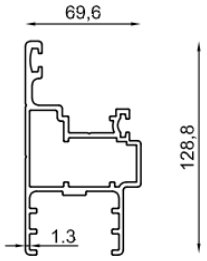

Название
Фиксированная открытая панельная основа
Артикул
KPSG-SAPB-01
Масса, кг/м
2,54 кг / 3 м (0,85 кг/м)

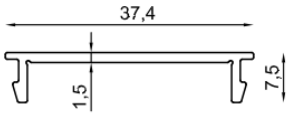

Название
Профиль нижней панели
Артикул
KPSG-YK2-11
Масса, кг/м
2,41 кг / 3 м (0,8 кг/м)

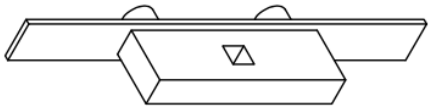

Название
Защелка двери
Артикул
KP3-IK-10 (G)
Материал
Металл

Elevare

Вертикально-сдвижная система ГИЛЬОТИНА

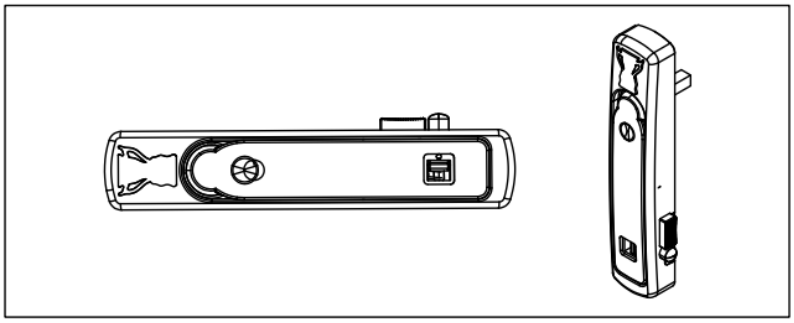

Название
Пластиковая ручка-шпингалет
Артикул
KP3-CK-3002
Материал
Полиамид / Замак

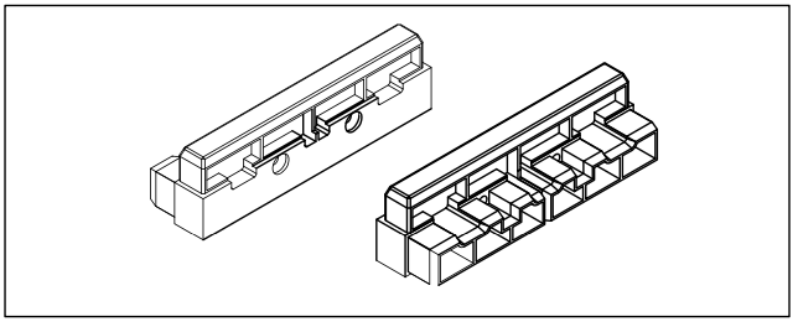

Название
Аппарат для нижнего соединения
Артикул
KPG-ABA-2
Материал
Полиамид

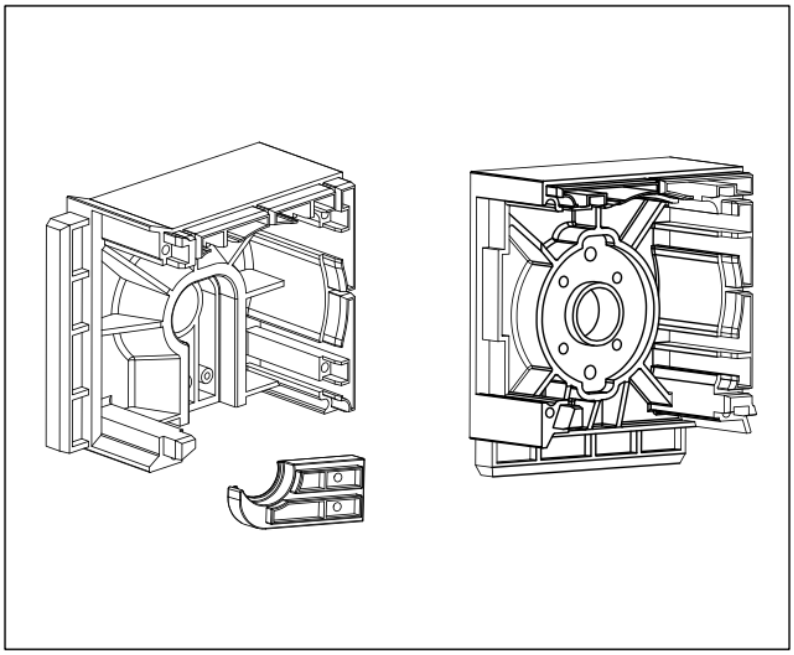

Название
Комплект колпачков для блока двигателя
Артикул
KPG-MBS-3
Материал
Полиамид

Elevare

Вертикально-сдвижная система ГИЛЬОТИНА

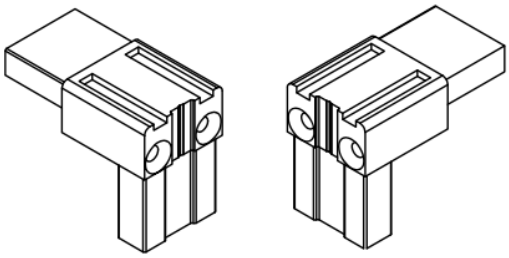

Название
Комплект пластиковых крышек
Артикул
KPSG-PBK-01
Материал
ПВХ

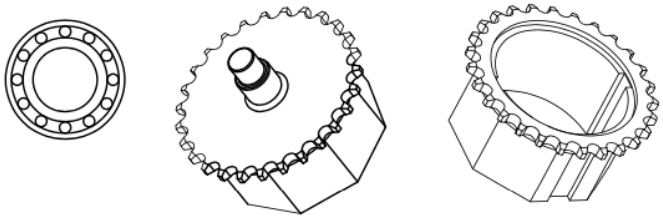

Название
Цепная передача
Артикул
KPG-ZDS-6
Материал
Сталь

Название
Цепь роликовая
Артикул
KPG-Z-7
Материал
Сталь

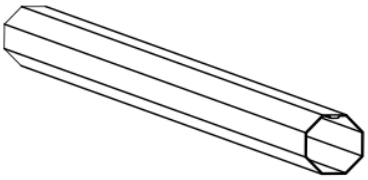

Название
Моторный цилиндр
Артикул
KPG-MT-8
Материал
7 м / Сталь

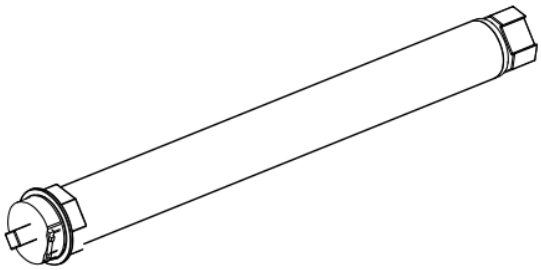

Название
Электропривод универсальный
Артикул
KPG-TMS-9 (1)

Elevare

Вертикально-сдвижная система ГИЛЬОТИНА

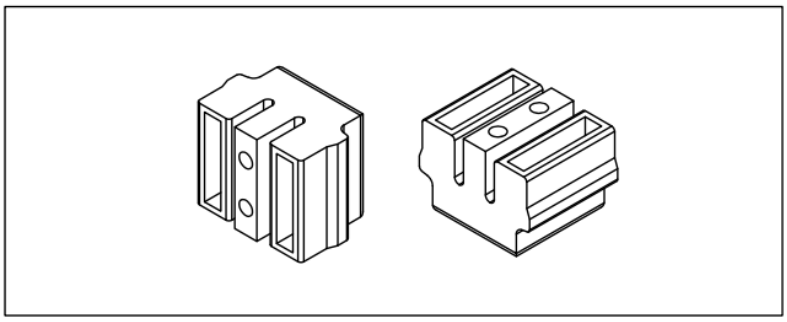

Название
Комплект пластиковых держателей
Артикул
KPSG-PKY-01
Материал
ПВХ

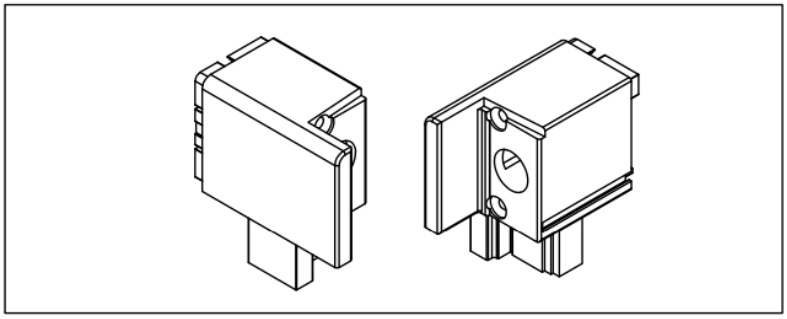

Название
Крышка нижней панели
Артикул
KPSG-APK-01
Материал
ПВХ

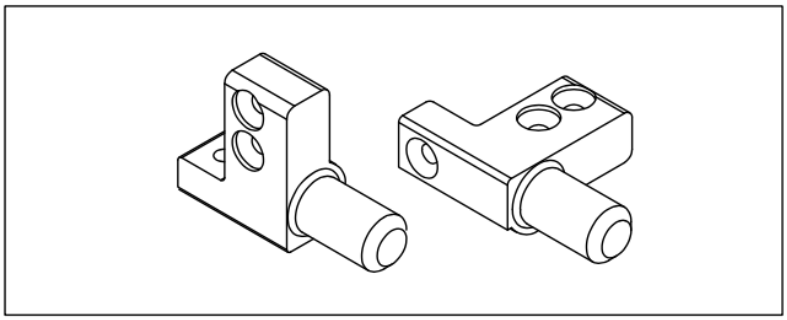

Название
Петля для нижней панели
Артикул
KPSG-APM-01
Материал
ПВХ

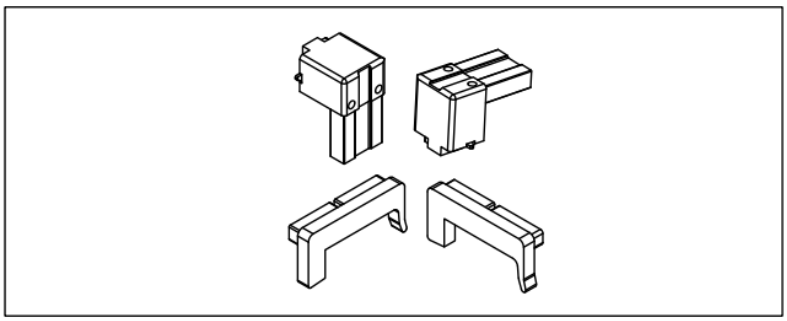

Название
Крышка средняя панель
Артикул
KPSG-OPK-01
Материал
ПВХ

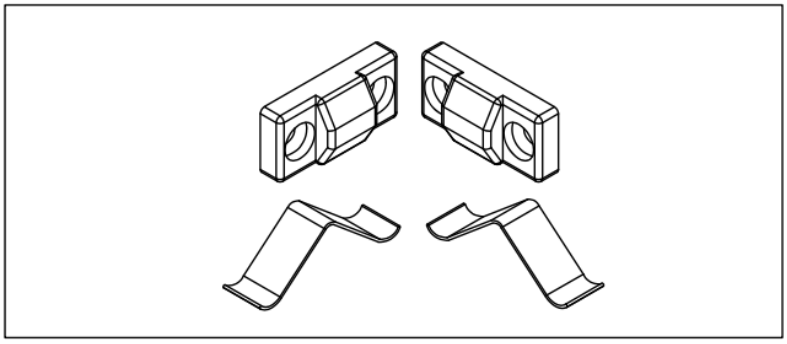

Название
Средняя башмака подача и пружина
Артикул
KPSG-OPI-01
Материал
ПВХ / Сталь

Elevare

Вертикально-сдвижная система ГИЛЬОТИНА

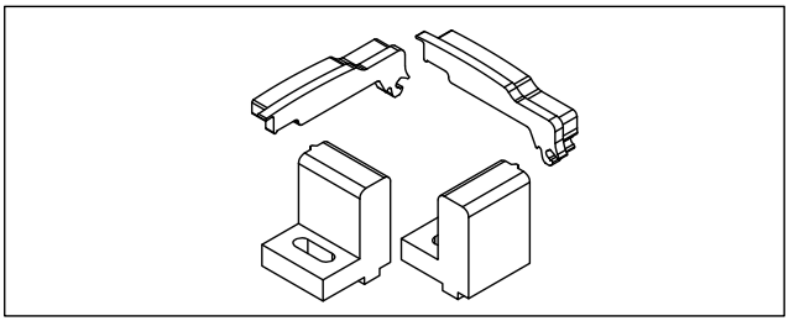

Название
Перильный профиль
Артикул
KPSG-KKT-01
Материал
ПВХ

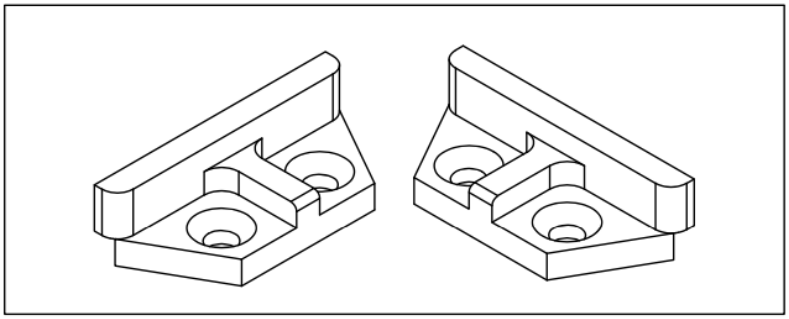

Название
Профиль боковой рамы
Артикул
KPSG-ISPKK-08
Материал
Замак

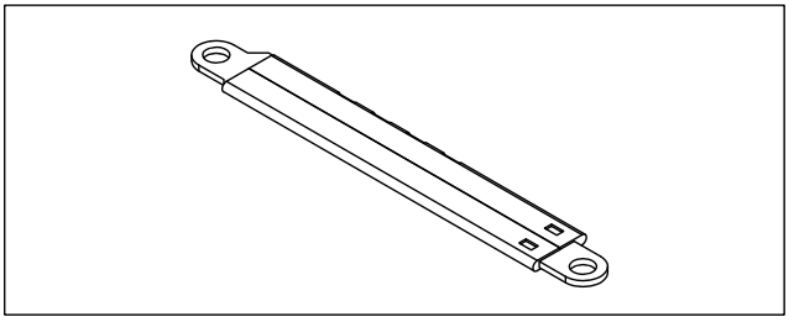

Название
Фиксированная открытая перильная основа
Артикул
KPSG-VT-01
Материал
Металл

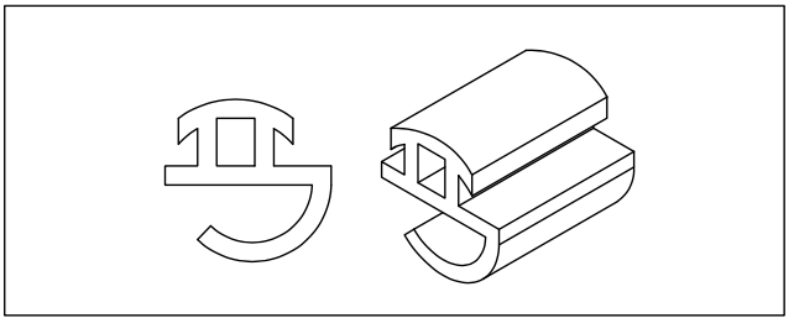

Название
Уплотнитель
Артикул
KPSG-ISPKCC-01
Материал
Резина

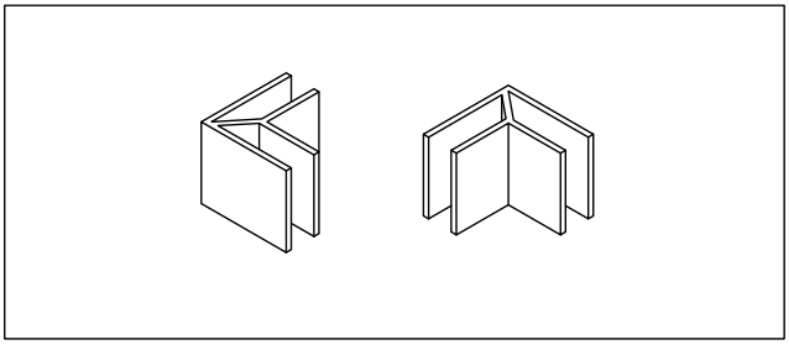

Название
Уголки
Артикул
KPSG-CG-05
Материал
Алюминий

Elevare

Вертикально-сдвижная система ГИЛЬОТИНА

Название
Пылезащитная щетка 600
Артикул
KP-KFIT600-1001
Материал
ПВХ

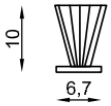

Название
Пылезащитная щетка 1000
Артикул
KPO-KFIT1000-1002
Материал
ПВХ

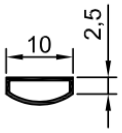

Название
Уплотнитель верхнего профиля
Артикул
KPG-UPC-11
Материал
Резина

Elevare

Вертикально-сдвижная система ГИЛЬОТИНА

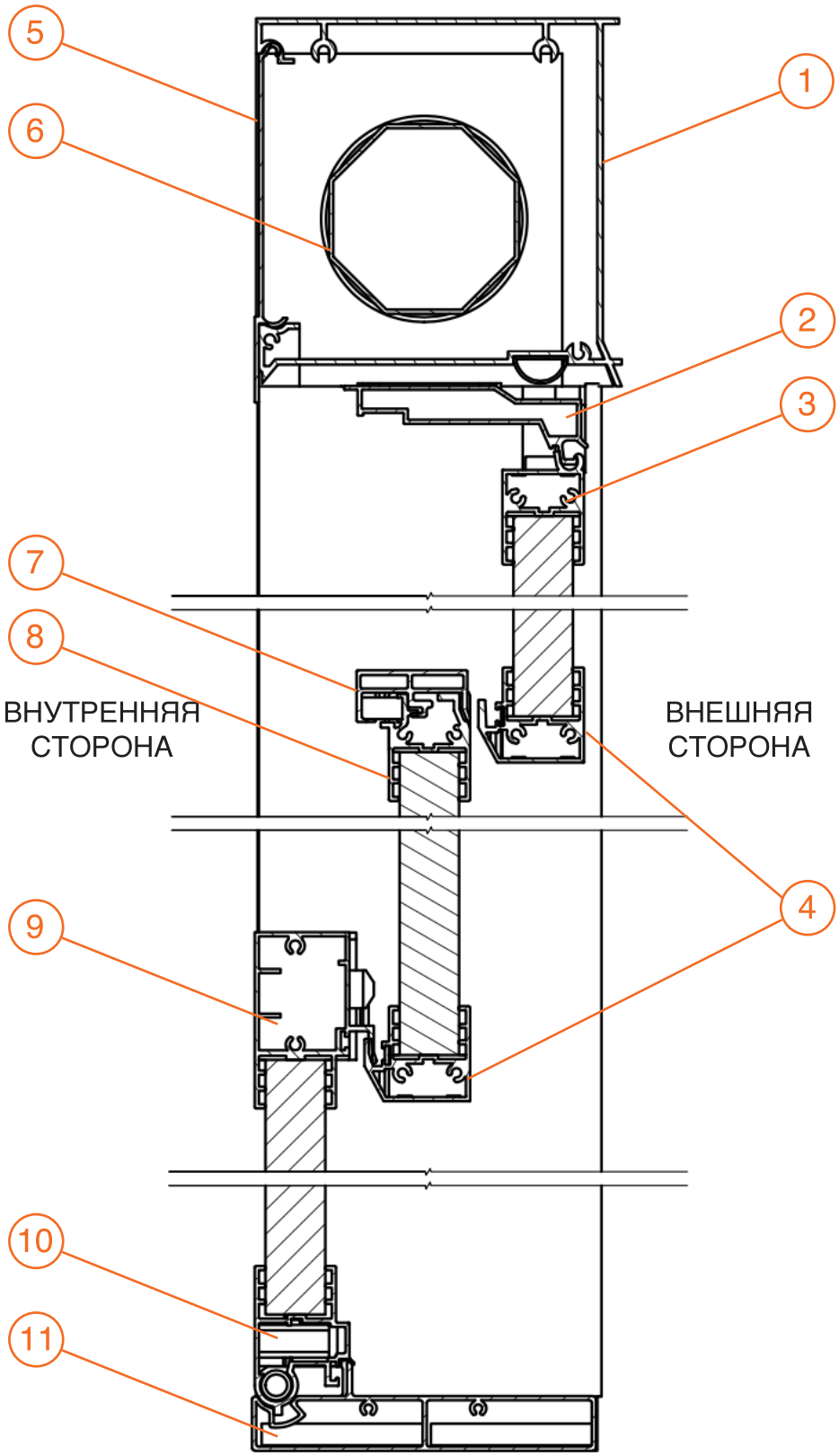

01	KPSG-UP-01	04	KPSG-YCB-01	07	KPSG-YKCB-01	10	KPSG-AMB-01
02	KPSG-HKP-01	05	KPSG-KAP3-01	08	KPSG-YHCB-01	11	KPSG-MAK-01
03	KPSG-UPKB-01	06	KPSG-MT-8	09	KPSG-SAPYB-01		

Elevare

Вертикально-сдвижная система ГИЛЬОТИНА

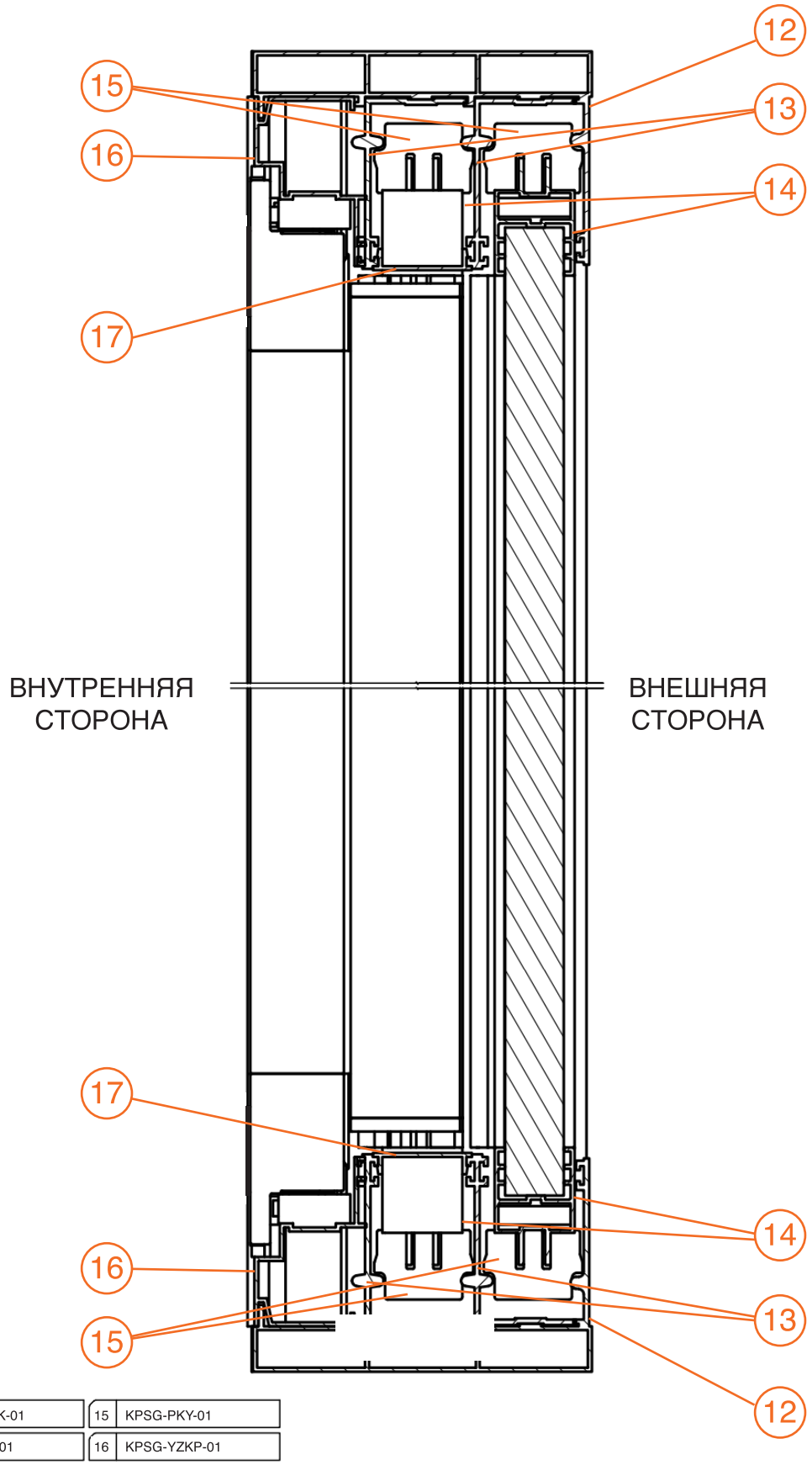

12	KPSG-YGDK-01	15	KPSG-PKY-01
13	KPSG-YYP-01	16	KPSG-YZKP-01
14	KPSG-PBZBP-01	17	KPSG-YK2-11

Elevare

Вертикально-сдвижная система ГИЛЬОТИНА

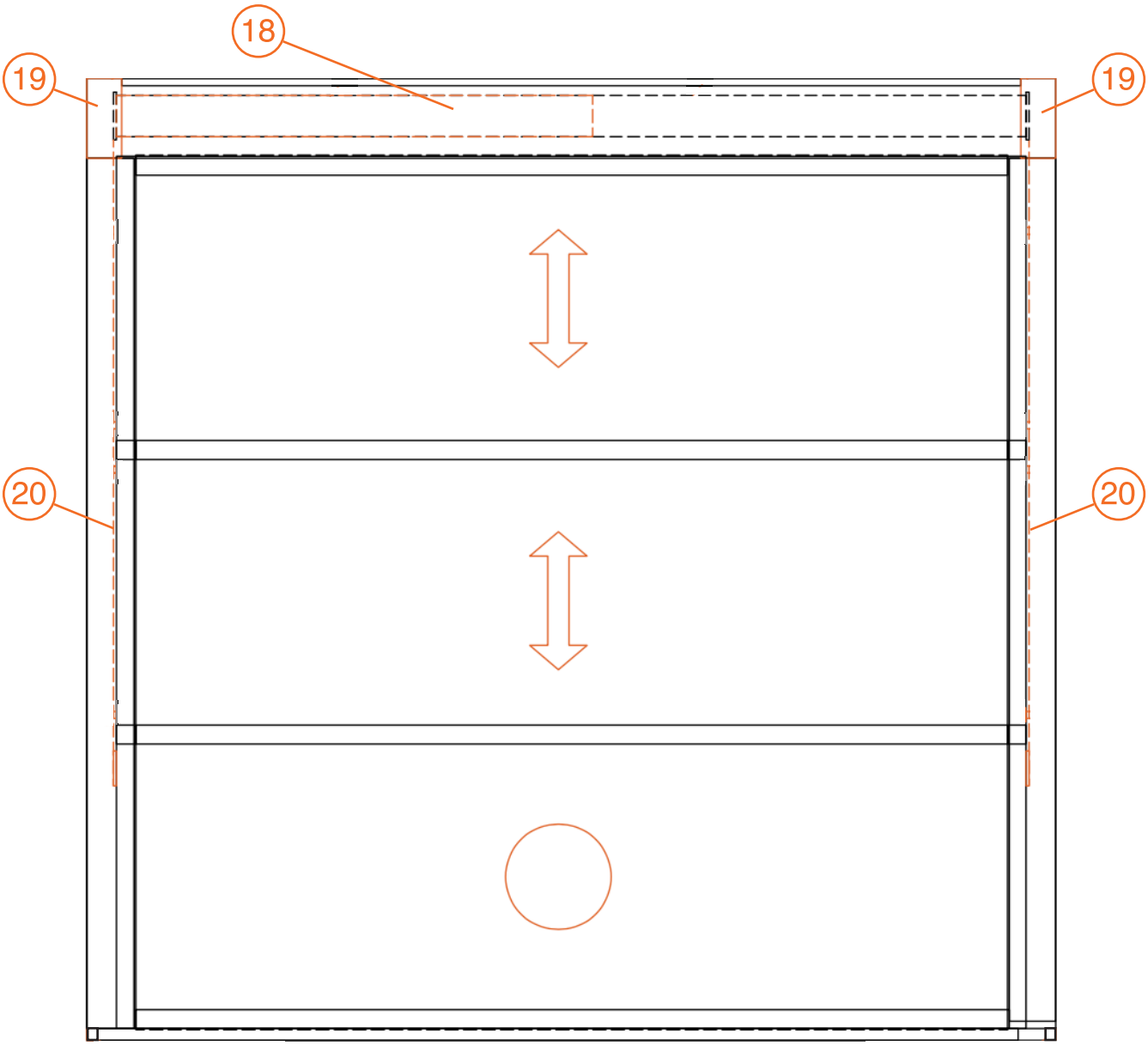

18	KPG-TMS-9 (1)
19	KPG-MBS-3
20	KPG-Z-7

СЛАЙДИНГ

СДВИЖНАЯ СИСТЕМА

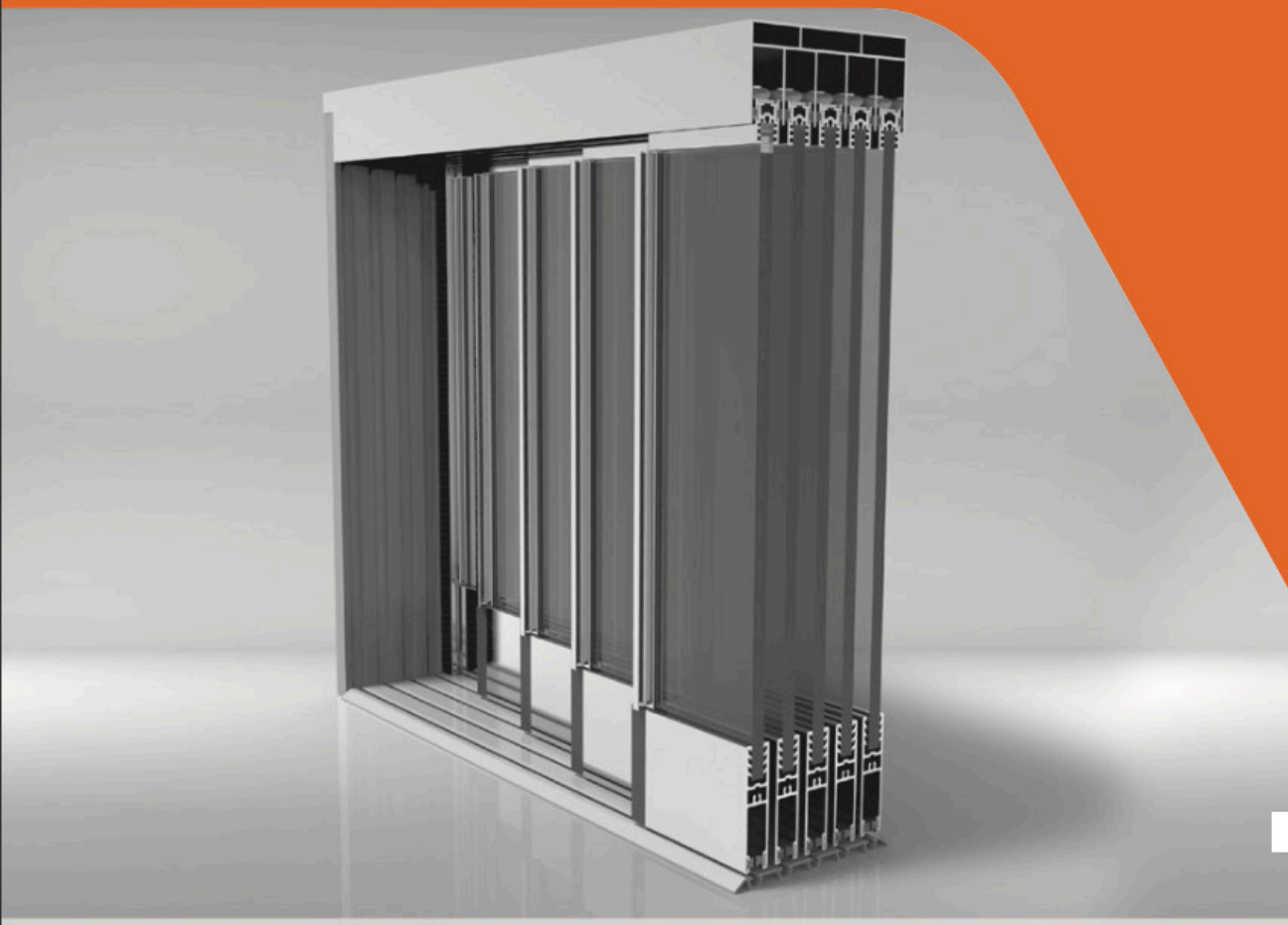

Trabea

Trabea

Сдвижная система с порогом	СЛАЙДИНГ

Технические характеристики профиля	
Нижняя направляющая	6,8 x 109 мм
Толщина стенки нижней направляющей	1,7 мм
Профиль створочный нижний	16 x 80 мм
Толщина стенки профиля створочного нижнего	1,7 мм

Технические характеристики системы	
Высота системы	3000 мм
Ширина панели	1200 мм
Толщина стекла	8 мм
Тип стекла	закаленное
Цвет профиля	сырой, анодированный черный RAL 9005, антрацит RAL 7039
Цвет крышки панели	черный

Trabea

Сдвижная система с порогом

СЛАЙДИНГ

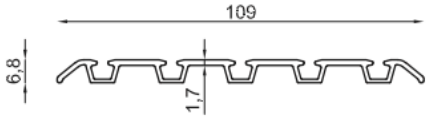

Название
Нижняя направляющая
Артикул
KPS-AR-4
Масса, кг/м
4,5 кг / 6,5 м (0,7 кг/м)

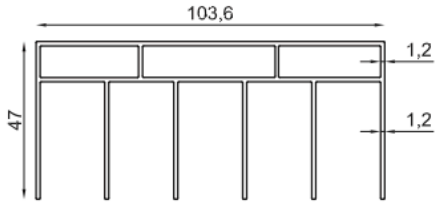

Название
Верхняя направляющая
Артикул
KPS-UR-6
Масса, кг/м
10,8 кг / 6,5 м (1,7 кг/м)

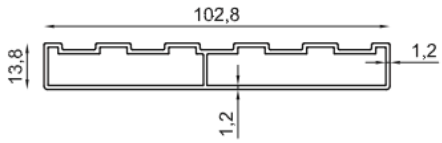

Название
Боковая панель
Артикул
KPS-YK-5
Масса, кг/м
5,5 кг / 6,5 м (0,8 кг/м)

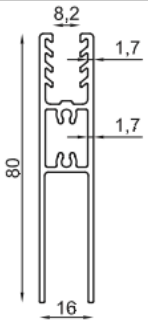

Название
Профиль створочный нижий
Артикул
KPS-AB-8
Масса, кг/м
5,9 кг / 6 м (0,98 кг/м)

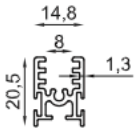

Название профиля
Профиль створочный верхний
Артикул
KPS-UB-7
Масса, кг/м
1,8 кг / 6 м (0,3 кг/м)

Trabea

Сдвижная система с порогом СЛАЙДИНГ

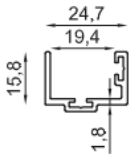

Название
Профиль фиксации дверной створки
Артикул
KPS-YC-2
Масса, кг/м

Название
Профиль боковой панели
Артикул
KPS-AC-3
Масса, кг/м
2,4 кг / 6 м (0,4 кг/м)

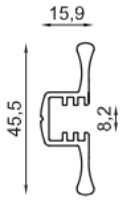

Название
Профиль захвата первой панели
Артикул
KPS-İKC-1
Масса, кг/м
2,9 кг / 6 м (0,48 кг/м)

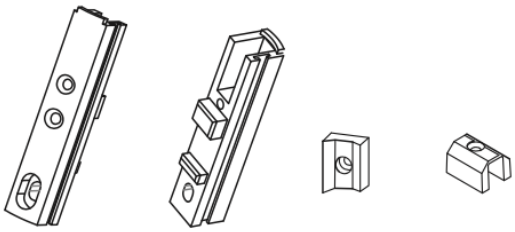

Название
Заглушка створочного профиля
Артикул
KPS-DZK-05
Материал
Полиамид

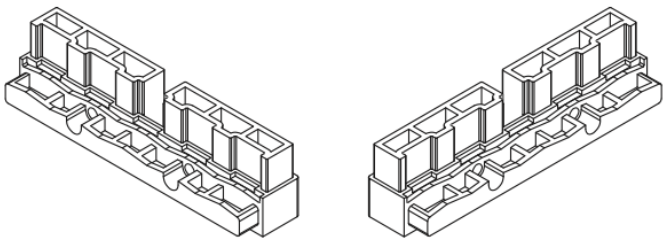

Название
Аппарат нижнего соединения
Артикул
KPG-ABA-2
Материал
Полиамид

Trabea

Сдвижная система с порогом

СЛАЙДИНГ

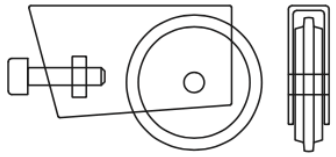

Название
Роликовая каретка (нижняя)
Артикул
KPS-ALT-01
Материал
Полиамид / Металл

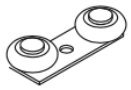

Название
Верхние ролики
Артикул
KPS-UST-02
Масса, кг/м
Полиамид / Металл

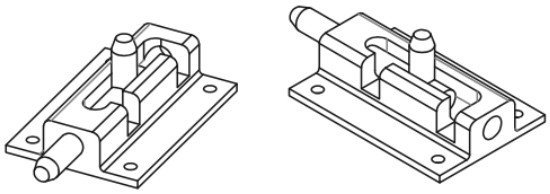

Название профиля
Защелка двери
Артикул
KPS-KLT-03
Материал
Полиамид

Название профиля
Щетка 6,7 / 600
Артикул
KP-KFİT600-1001
Материал
ПВХ

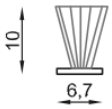

Название профиля
Щетка 6,7 / 1000
Артикул
KPO-KFİT1000-1002
Материал
ПВХ

Trabea

Сдвижная система с порогом

СЛАЙДИНГ

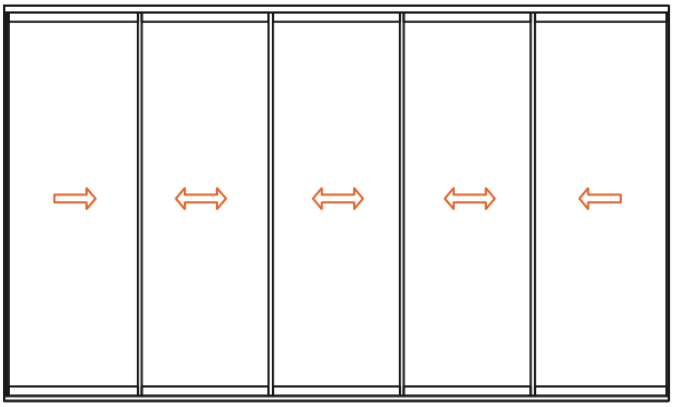

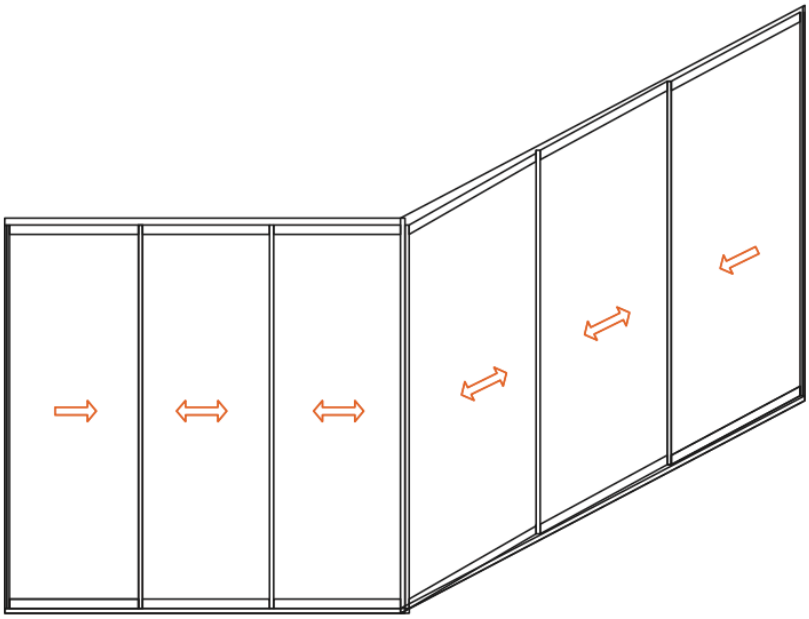

Trabea

Сдвижная система с порогом СЛАЙДИНГ

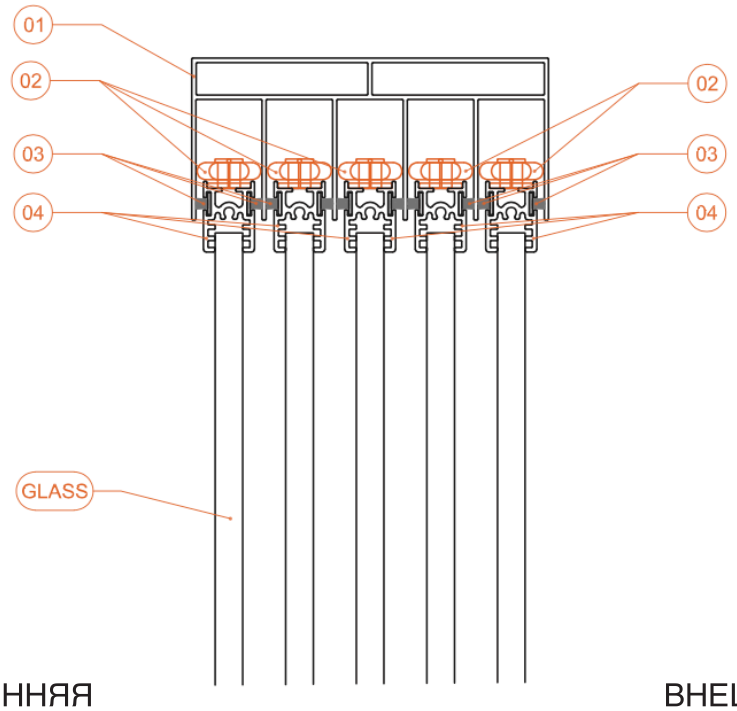

ВНУТРЕННЯЯ СТОРОНА

ВНЕШНЯЯ СТОРОНА

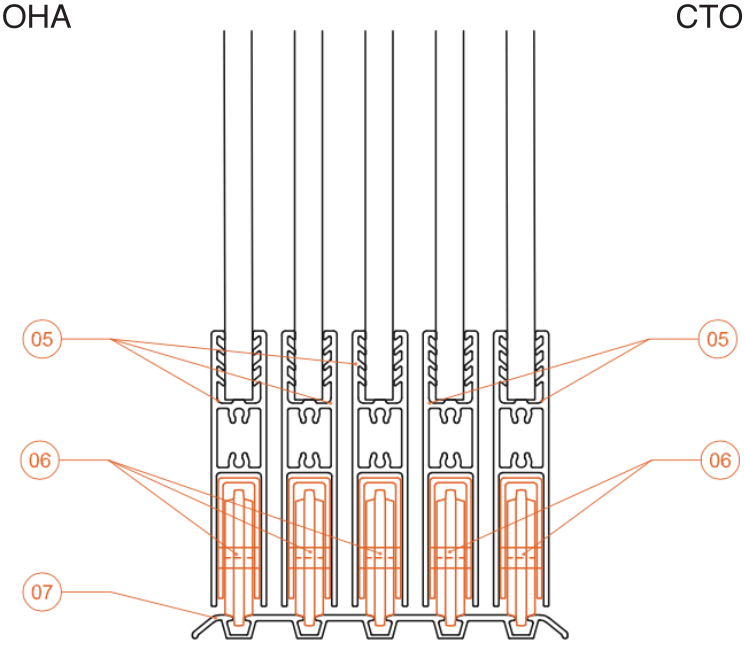

Section

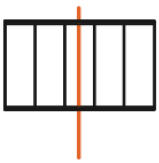

01	KPS-ÜR-6	04	KPS-ÜB-7	07	KPS-AR-4
02	KPS-ÜST-02	05	KPS-AB-8		
03	KP-KFİT1000-1002	06	KPS-ALT-01		

Trabea

Сдвижная система с порогом СЛАЙДИНГ

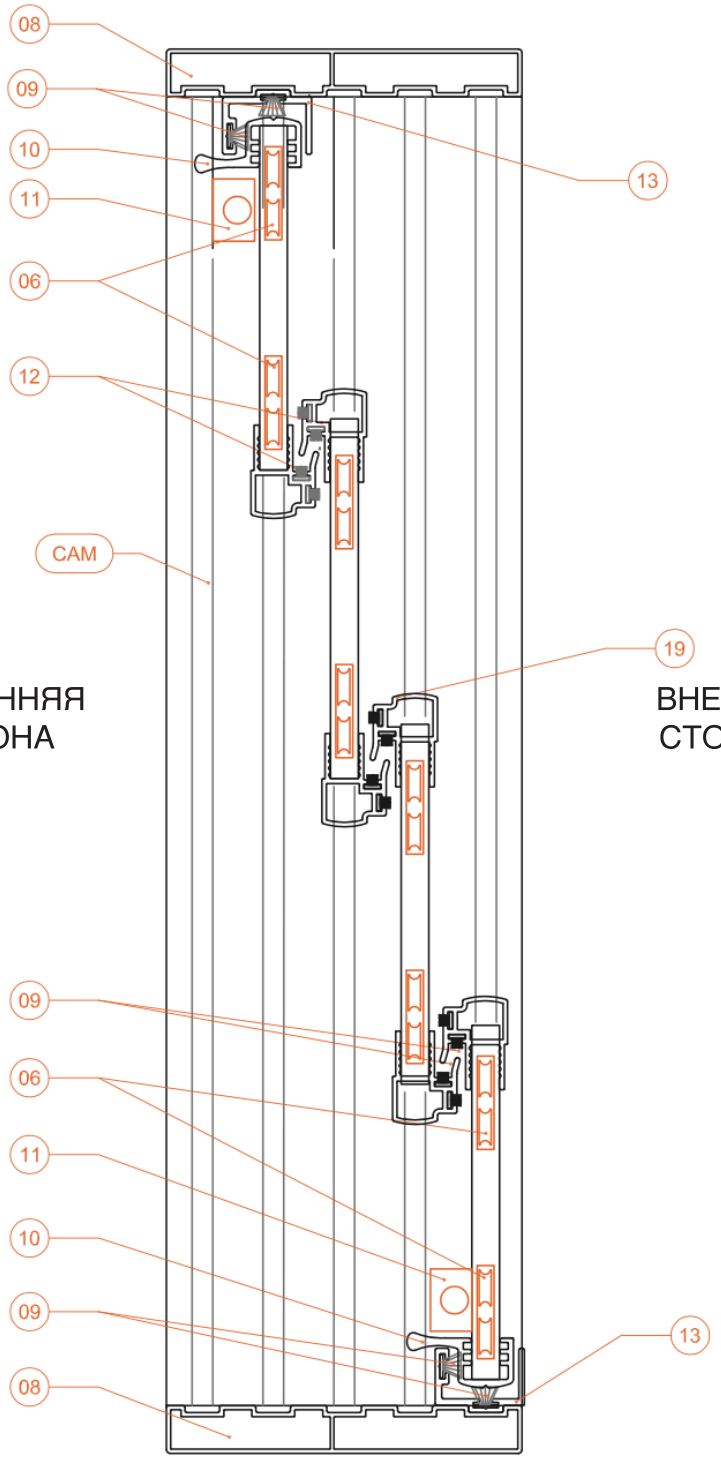

ВНУТРЕННЯЯ СТОРОНА

ВНЕШНЯЯ СТОРОНА

06	KPS-ALT-01	10	KPS-İKÇ-1
08	KPS-YK-5	11	KPS-KLT-03
09	KP-KFİT600-1001	12	KPS-AÇ-3

Sectiont

Trabea

Сдвижная система с порогом СЛАЙДИНГ

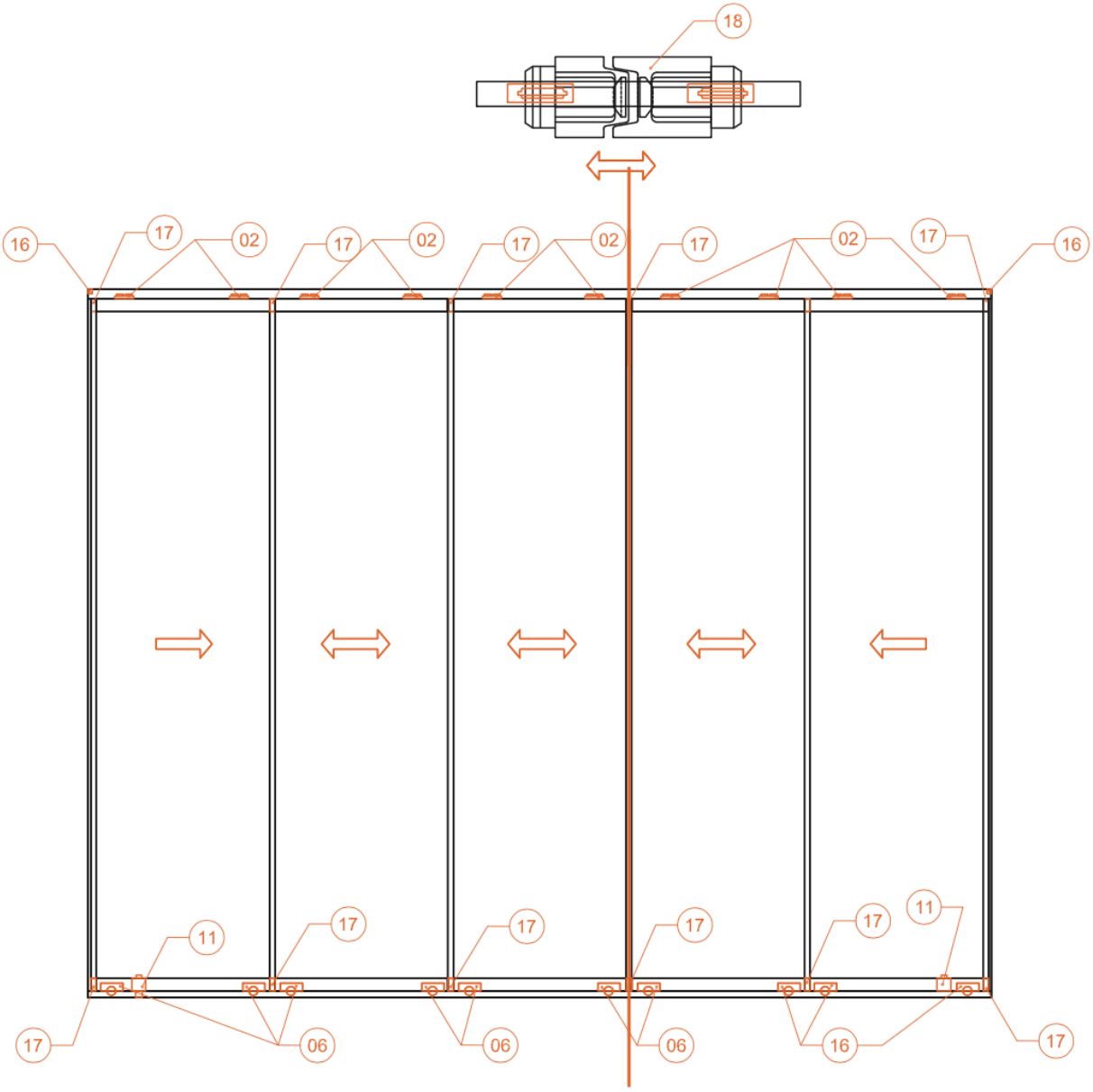

02	KPS-ÜST-02	16	KPS-YKÜ-04
06	KPS-ALT-01	17	KPS-DZK-05
11	KPS-KLT-03	18	KPS-ABK-10

СЛАЙДИНГ

СДВИЖНАЯ СИСТЕМА СО СТЕКЛОПАКЕТОМ

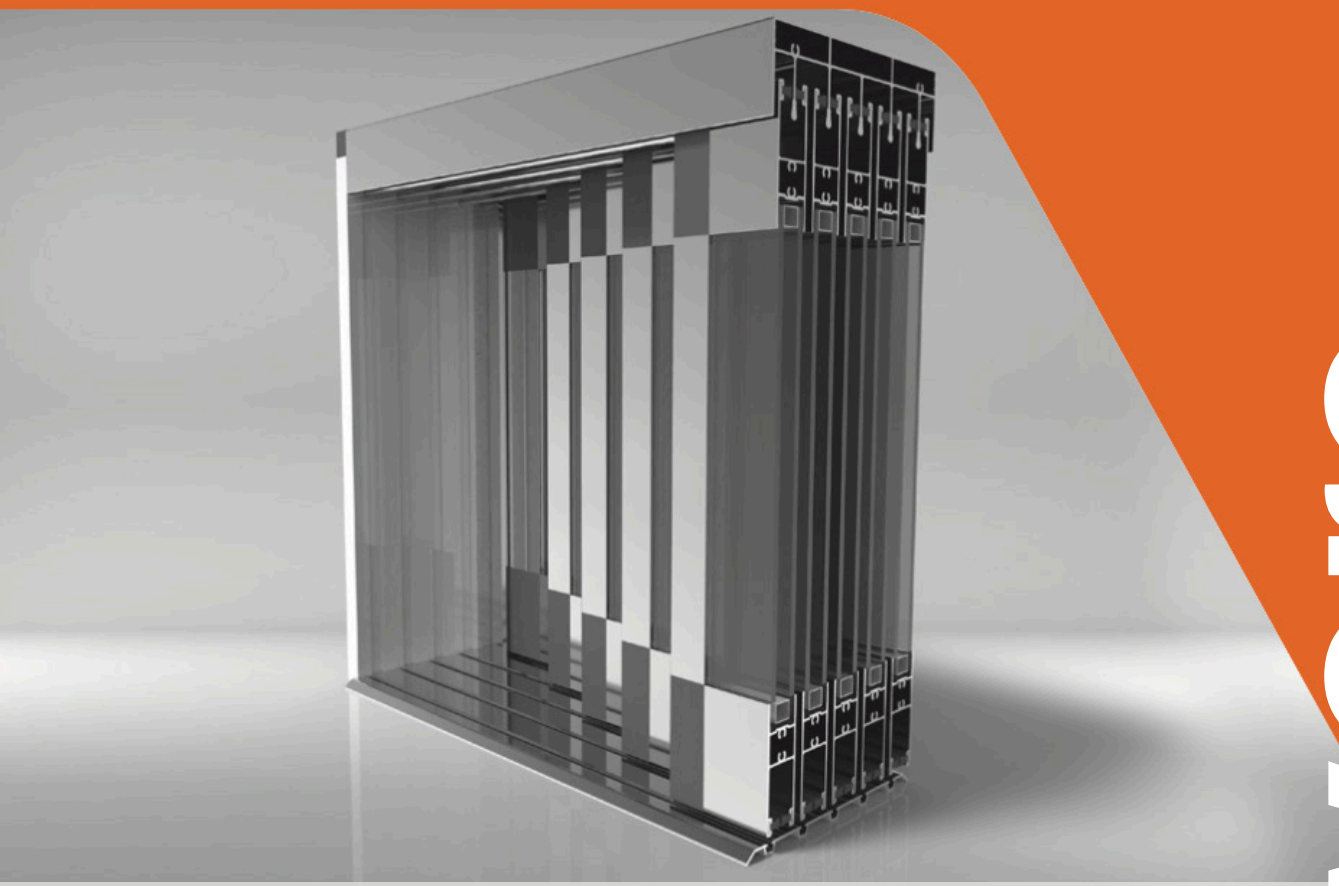

Movere

Movere

Сдвижная система с порогом и стеклопакетом 20 мм. СЛАЙДИНГ

Технические характеристики профиля	
Нижняя направляющая	6,8 x 159 мм
Толщина стенки нижней направляющей	1,75 мм
Панель верх-нижняя	24 x 73 мм
Толщина стенки верх-нижней панели	1,3 мм

Технические характеристики системы	
Высота системы	3000 мм
Ширина панели	1200 мм
Толщина стекла	20 мм
Тип стекла	закаленное
Цвет профиля	антрацит RAL 7039
Цвет крышки панели	черный

Movere

Сдвижная система с порогом и стеклопакетом 20 мм. СЛАЙДИНГ

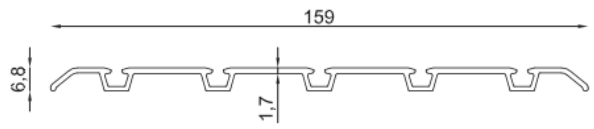

Название
Нижняя направляющая
Артикул
KP-ISICAM-AR-3
Масса, кг/м
5,98 кг / 6,5 м (0,92 кг/м)

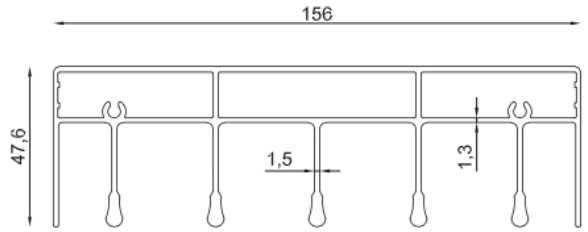

Название
Верхняя рейка
Артикул
KP-ISICAM-UR-4
Масса, кг/м
18 кг / 6,5 м (2,77 кг/м)

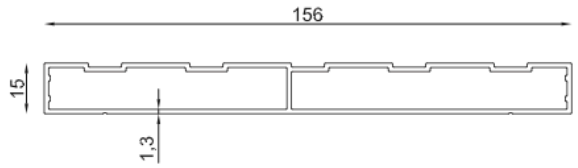

Название
Боковой профиль
Артикул
KP-ISICAM-YK-5
Масса, кг/м
8,28 кг / 6,5 м (1,28 кг/м)

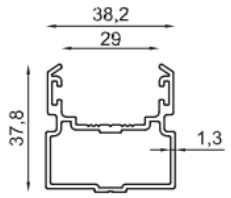

Название
Замок боковой коробки
Артикул
KP-ISICAM-YC-6
Масса, кг/м
3,783 кг / 6,5 м (0,58 кг/м)

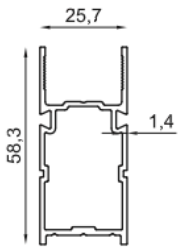

Название
Замок панели полоса
Артикул
KP-ISICAM-KBC-9
Масса, кг/м
3,8 кг / 6,5 м (0,59 кг/м)

Movere

Сдвижная система с порогом и стеклопакетом 20 мм. СЛАЙДИНГ

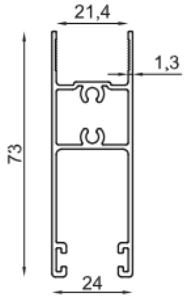

Название
Панель верх-нижняя
Артикул
KP-ISICAM-AUB-1
Масса, кг/м
5,52 кг / 6,5 м (0,85 кг/м)

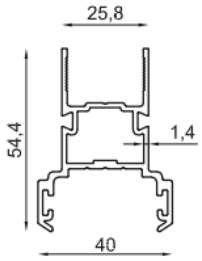

Название профиля
Задняя пластина полоса
Артикул
KP-ISICAM-KKC-8
Масса, кг/м
4,5 кг / 6,5 м (0,69 кг/м)

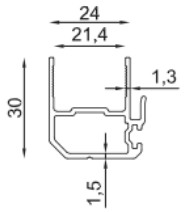

Название профиля
Профиль боковой панели
Артикул
KP-ISICAM-CBC-7
Масса, кг/м
3,1 кг / 6,5 м (0,48 кг/м)

Movere

Сдвижная система с порогом и стеклопакетом 20 мм. СЛАЙДИНГ

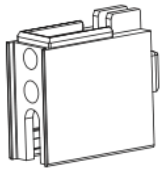

Название профиля
Пластиковая крышка
Артикул
KPI-KBK-ESIKSIZ-11
Материал
Полиамид

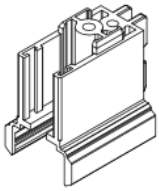

Название профиля
Пластиковая крышка
Артикул
KPI-KKBK-ESIKSIZ-12
Материал
Полиамид

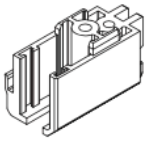

Название профиля
Пластиковая крышка
Артикул
KPI-ACK-ESIKSIZ-13
Материал
Полиамид

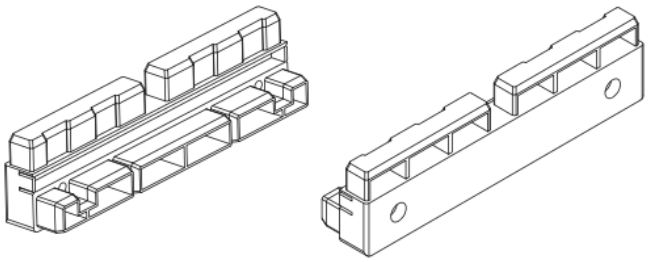

Название профиля
Пластиковый крепеж
Артикул
KPI-YKA-ESIKSIZ-14
Материал
Полиамид

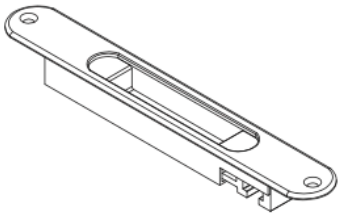

Название профиля
Дверная защелка
Артикул
KPI-ESIKSIZ-GK-17
Материал
Замак

Movere

Сдвижная система с порогом и стеклопакетом 20 мм. СЛАЙДИНГ

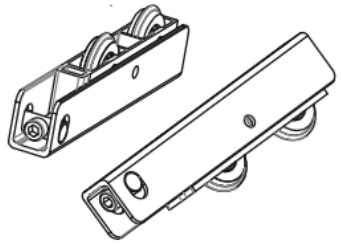

Название
Блок роликов двери
Артикул
KPI-ESIKSIZ-TEKER-21
Материал
Сталь / Полиамид

Название
Щетка 6,7 / 600
Артикул
KP-KFİT600-1001
Материал
ПВХ

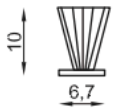

Название
Щетка 6,7 / 1000
Артикул
KPO-KFİT1000-1002
Материал
ПВХ

Movere

Сдвижная система с порогом и стеклопакетом 20 мм. СЛАЙДИНГ

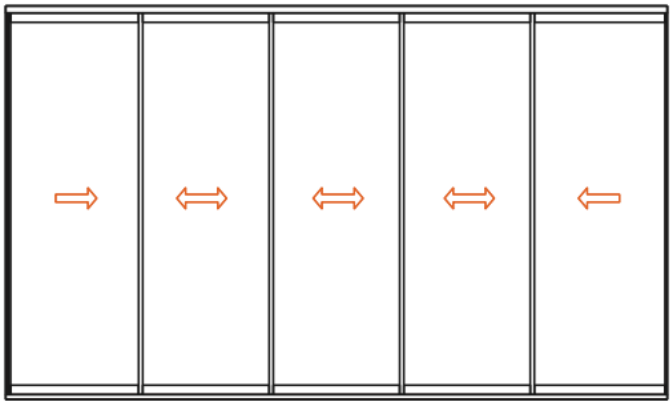

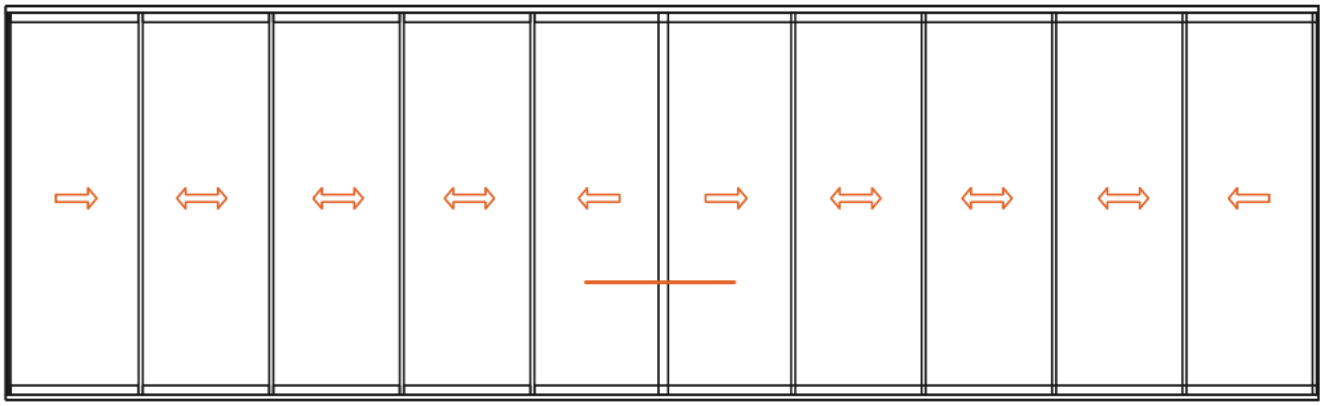

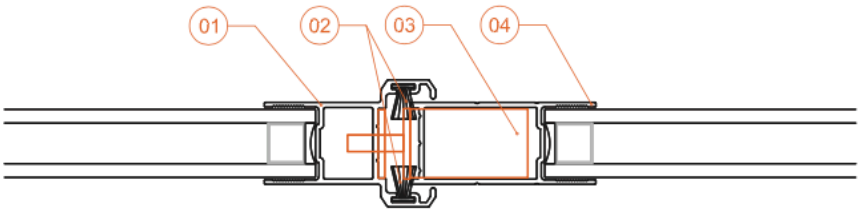

01	KP-HEAT GLASS-KKÇ-8	04	KP-HEAT GLASS-KBÇ-9
02	KP-KFİT600-1001		
03	KPI- HK-PARTNER-18		

Movere

Сдвижная система с порогом и стеклопакетом 20 мм. СЛАЙДИНГ

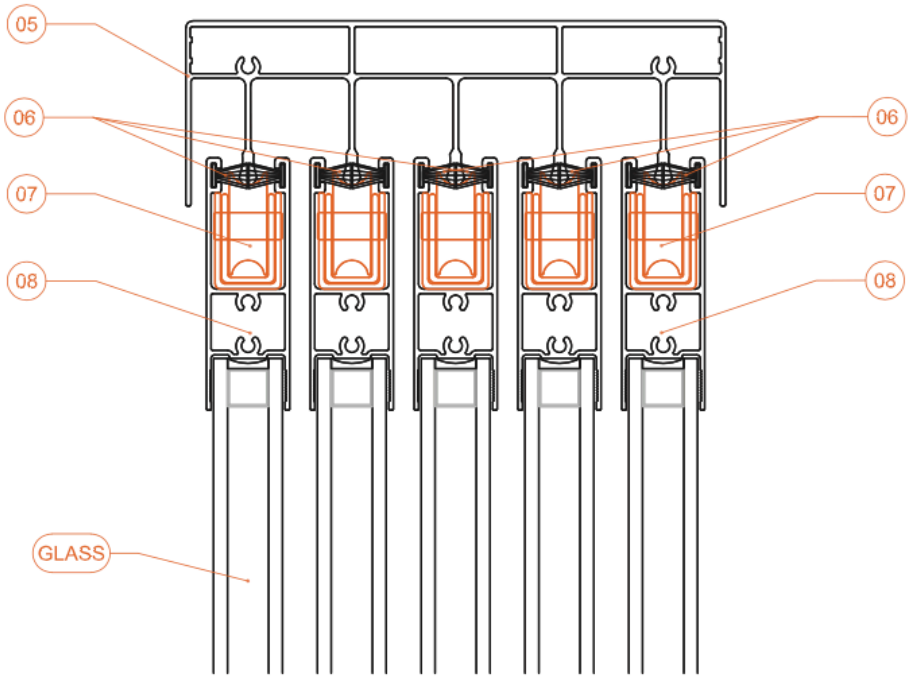

ВНУТРЕННЯЯ СТОРОНА

ВНЕШНЯЯ СТОРОНА

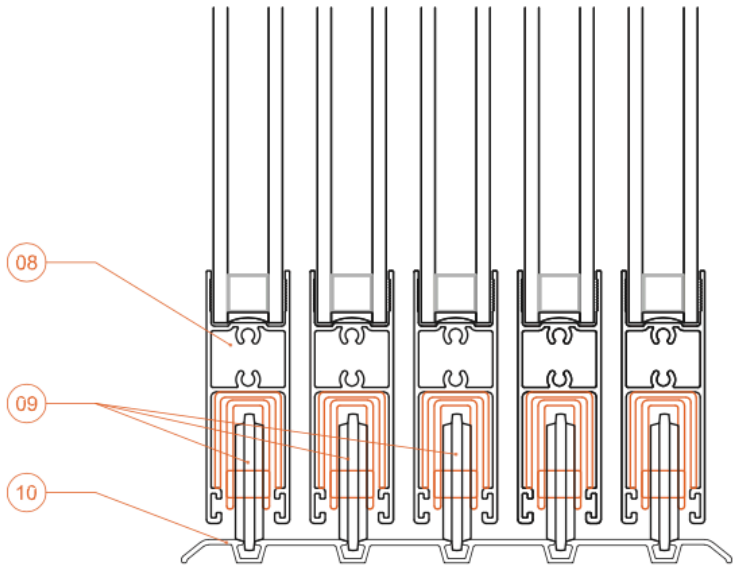

05	KP-HEAT GLASS-ÜR-4	08	KP-HEALT GLASS-AÜB-1
06	KPO-KFİT1000-1002	09	KPI-AET-NO THRESOLD-21
07	KPI-AET- THRESOLD-20	10	KP-HEAT GLASS-AR-3

Movere

Domini glasscentre

Сдвижная система с порогом и стеклопакетом 20 мм. СЛАЙДИНГ

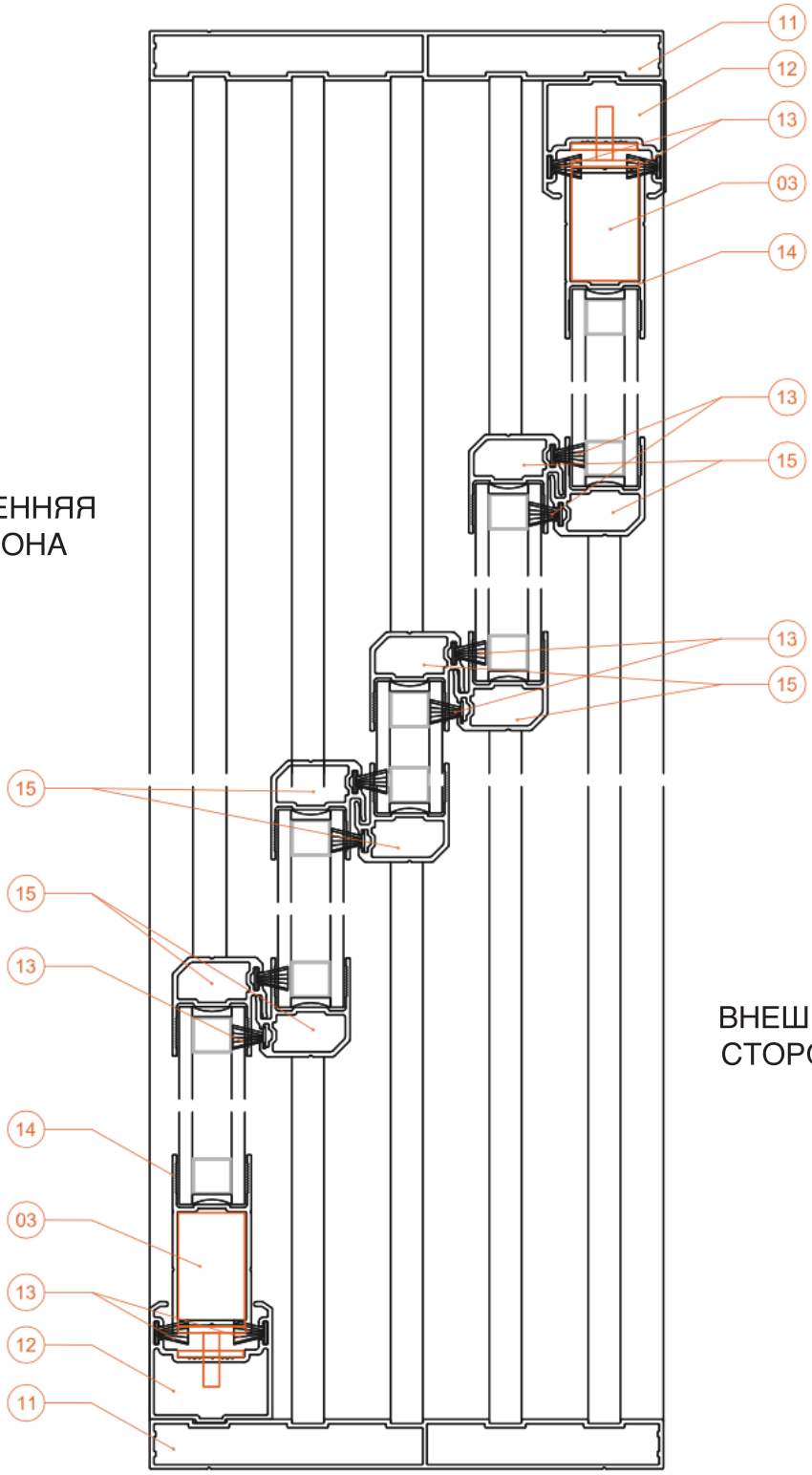

ВНУТРЕННЯЯ СТОРОНА

ВНЕШНЯЯ СТОРОНА

03	KPI- HK-PARTNER-18	13	KP-KFİT600-1001
11	KP-HEAT GLASS-YK-5	14	KP-HEAT GLASS-KBÇ-9
12	KP-HEAT GLASS-YÇ-6	15	KP-HEAT GLASS-ÇBÇ-7

Movere

Domini glasscentre

Сдвижная система с порогом и стеклопакетом 20 мм. СЛАЙДИНГ

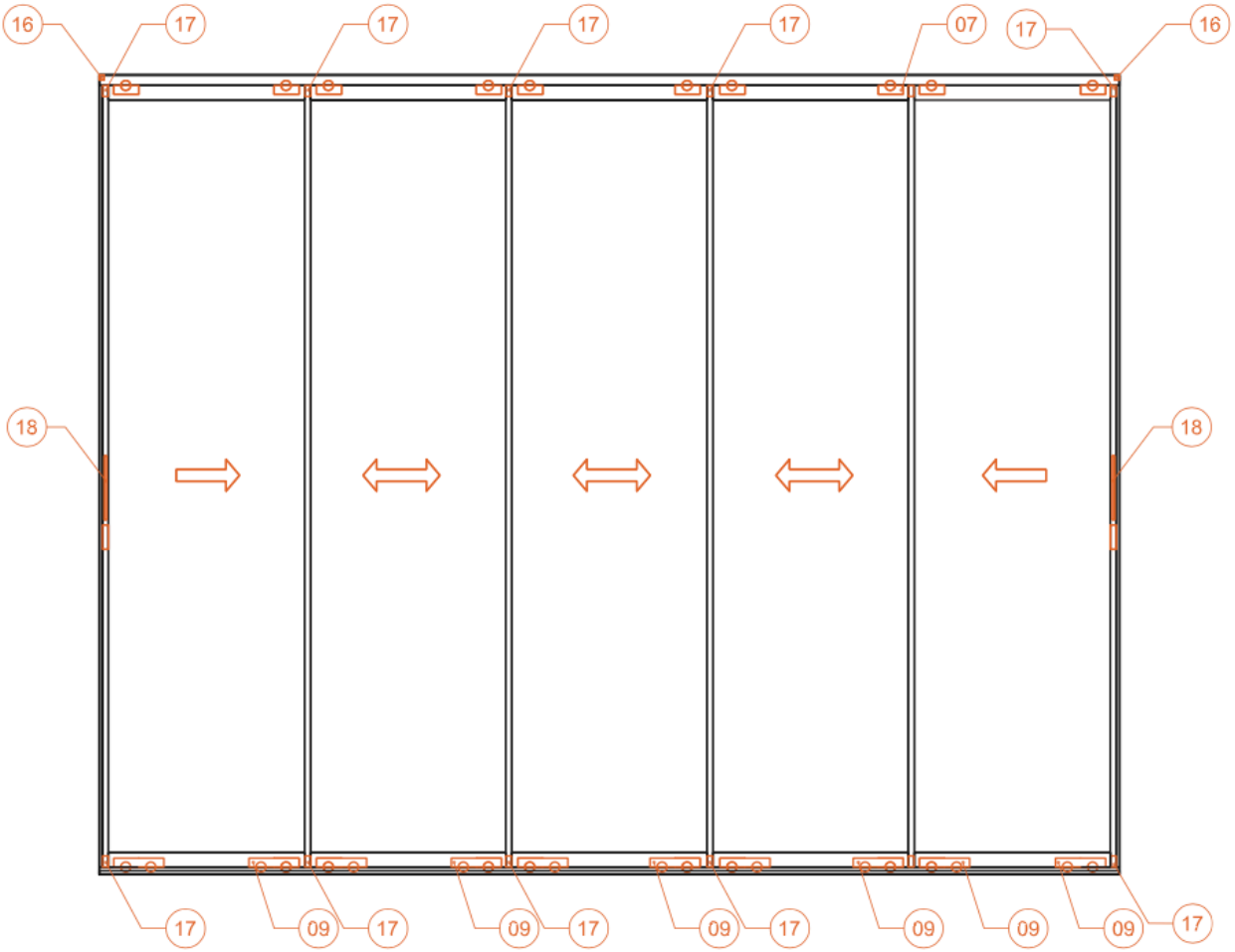

07	KPI-AET- THRESOLD-20	17	KPI-AÇK-PARTNER-13
09	KPI-AET-NO THRESOLD-21	18	KPI-ÇK-PARTNER-19
16	KPI-YKA-PARTNER-14		