1. КОМПЛЕКТАЦИЯ

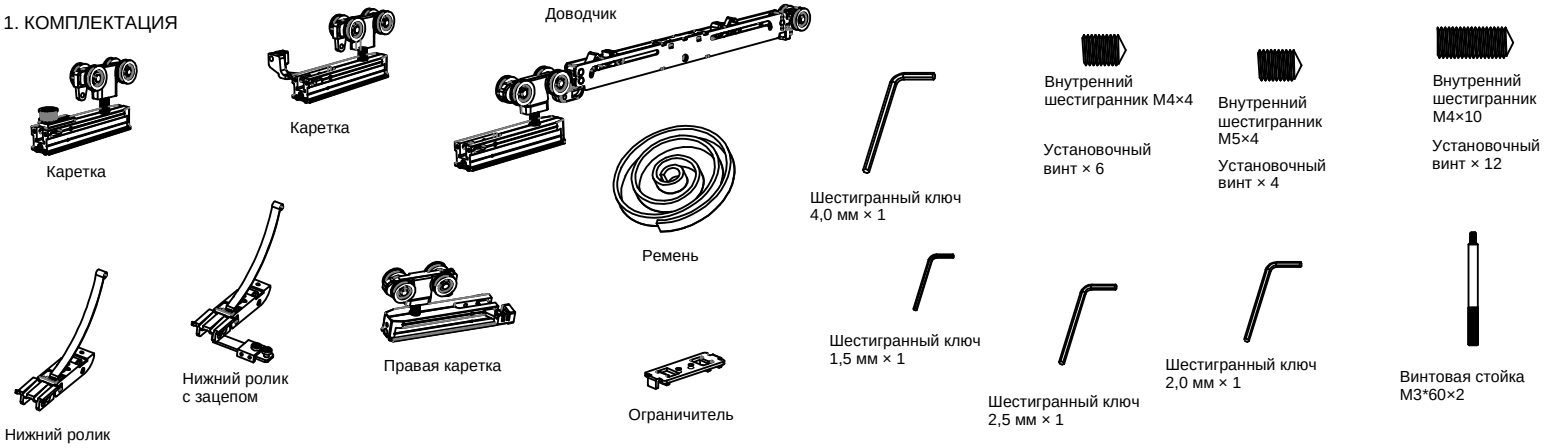

2. СХЕМА УСТАНОВКИ КОМПЛЕКТУЮЩИХ В ТРЕК

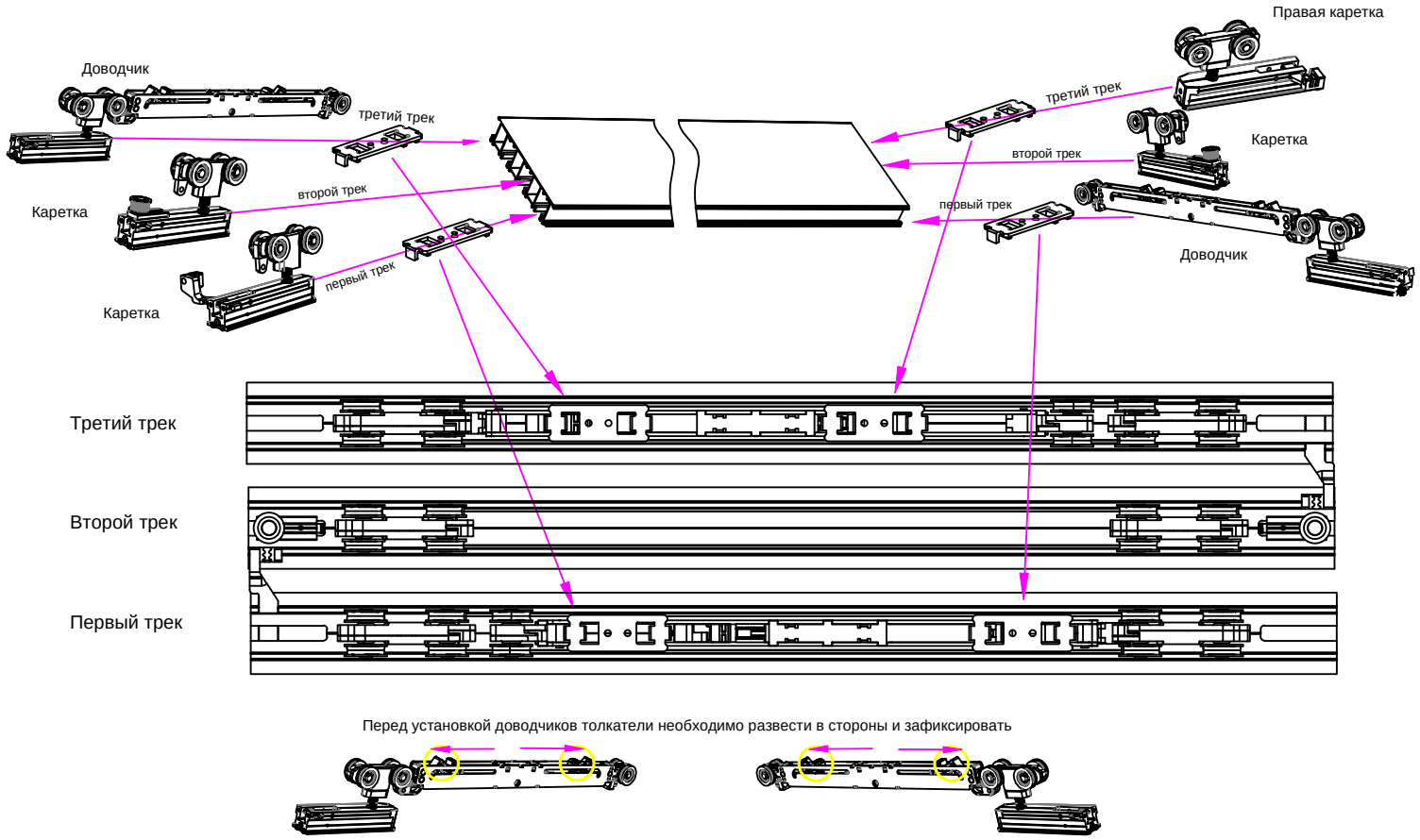

Перед установкой доводчиков толкатели необходимо развести в стороны и зафиксировать

3. ПОСЛЕДОВАТЕЛЬНО СОЕДИНИТЕ И ЗАБЛОКИРУЙТЕ СТВОРКИ

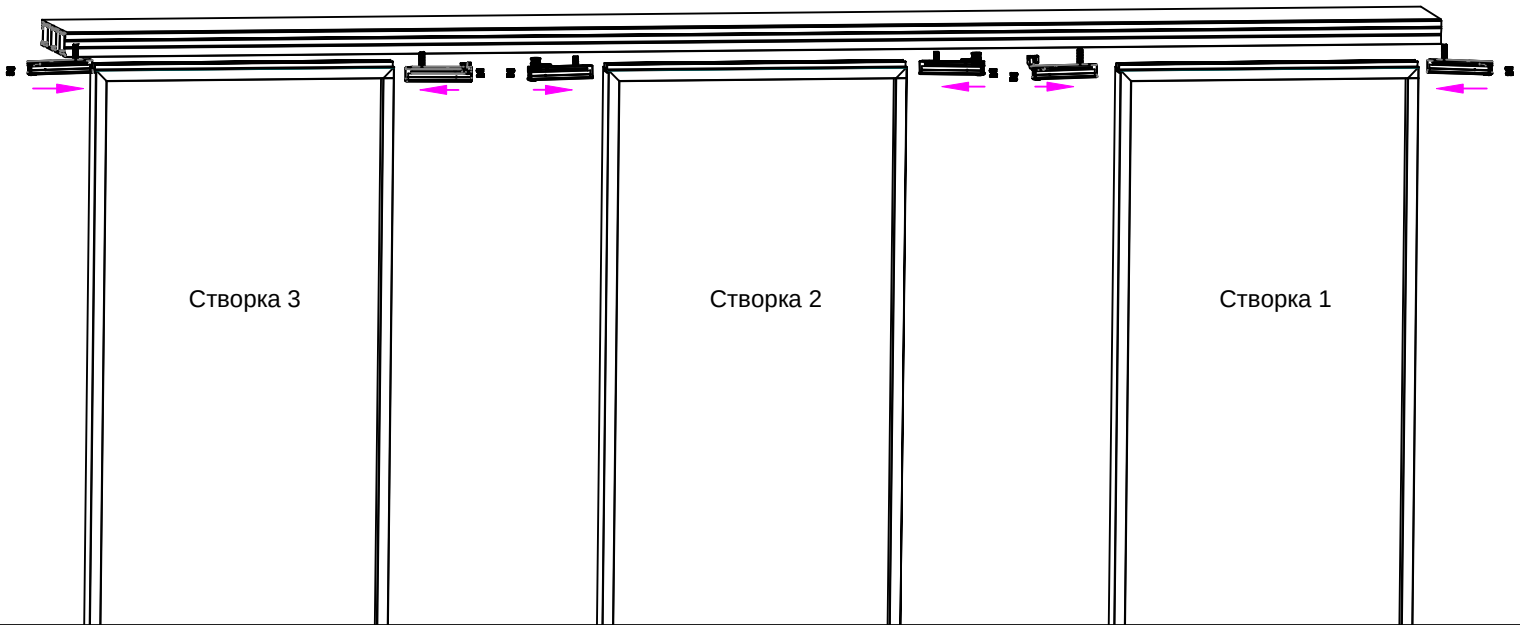

4. СХЕМА УСТАНОВКИ РЕМНЯ

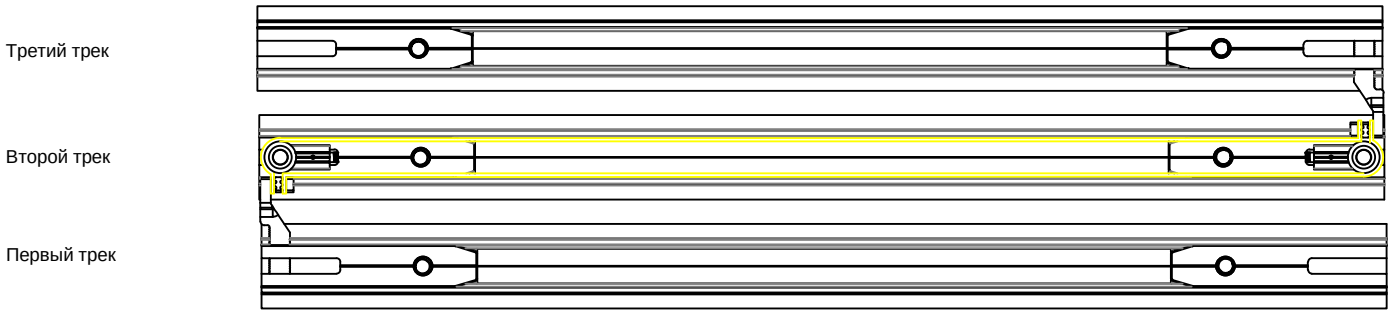

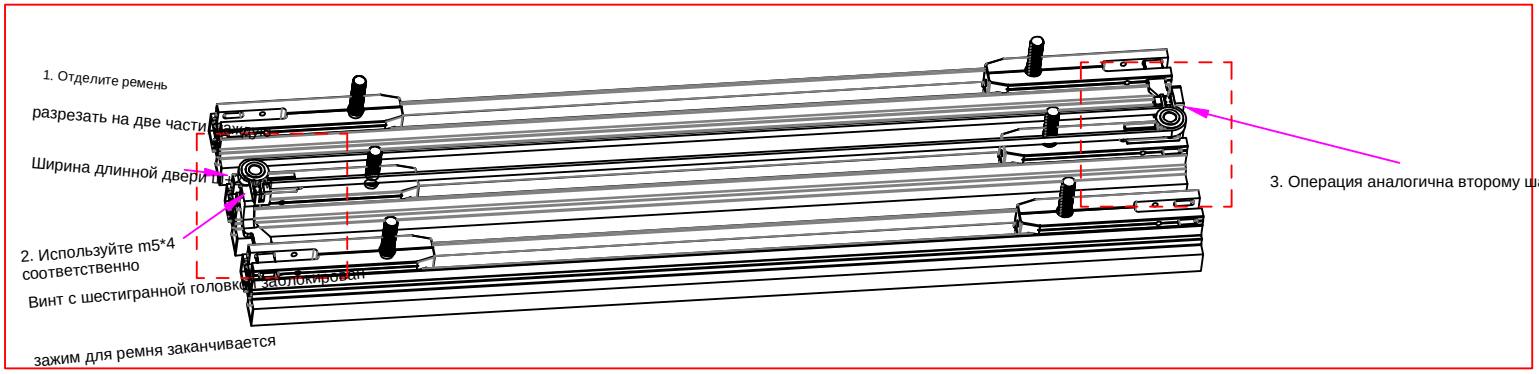

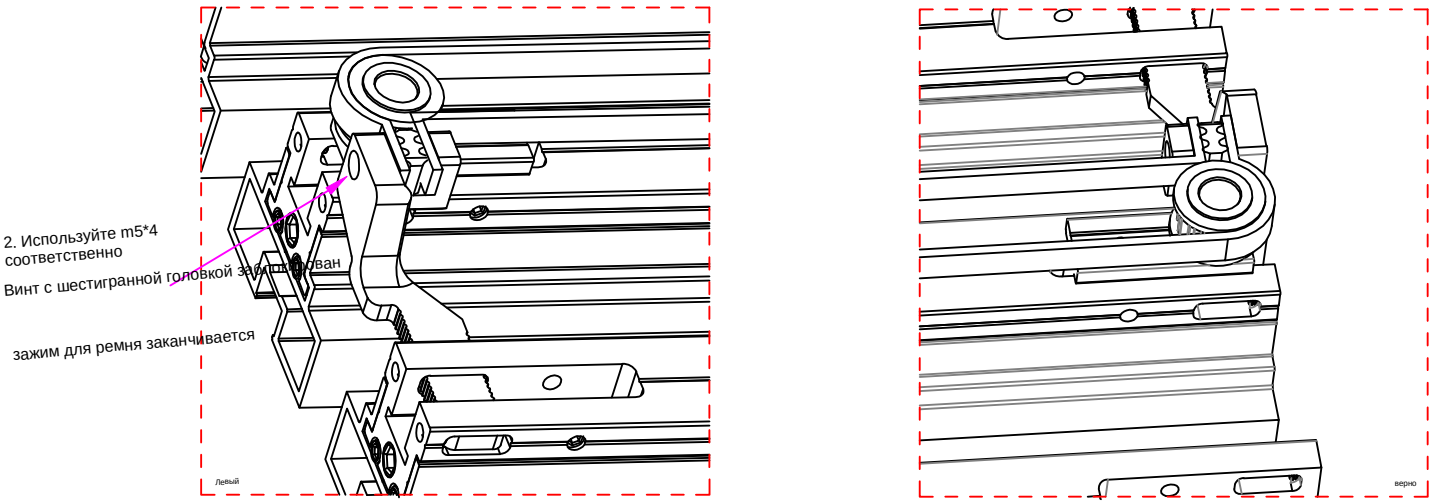

5. УСТАНОВКА НИЖНИХ РОЛИКОВ

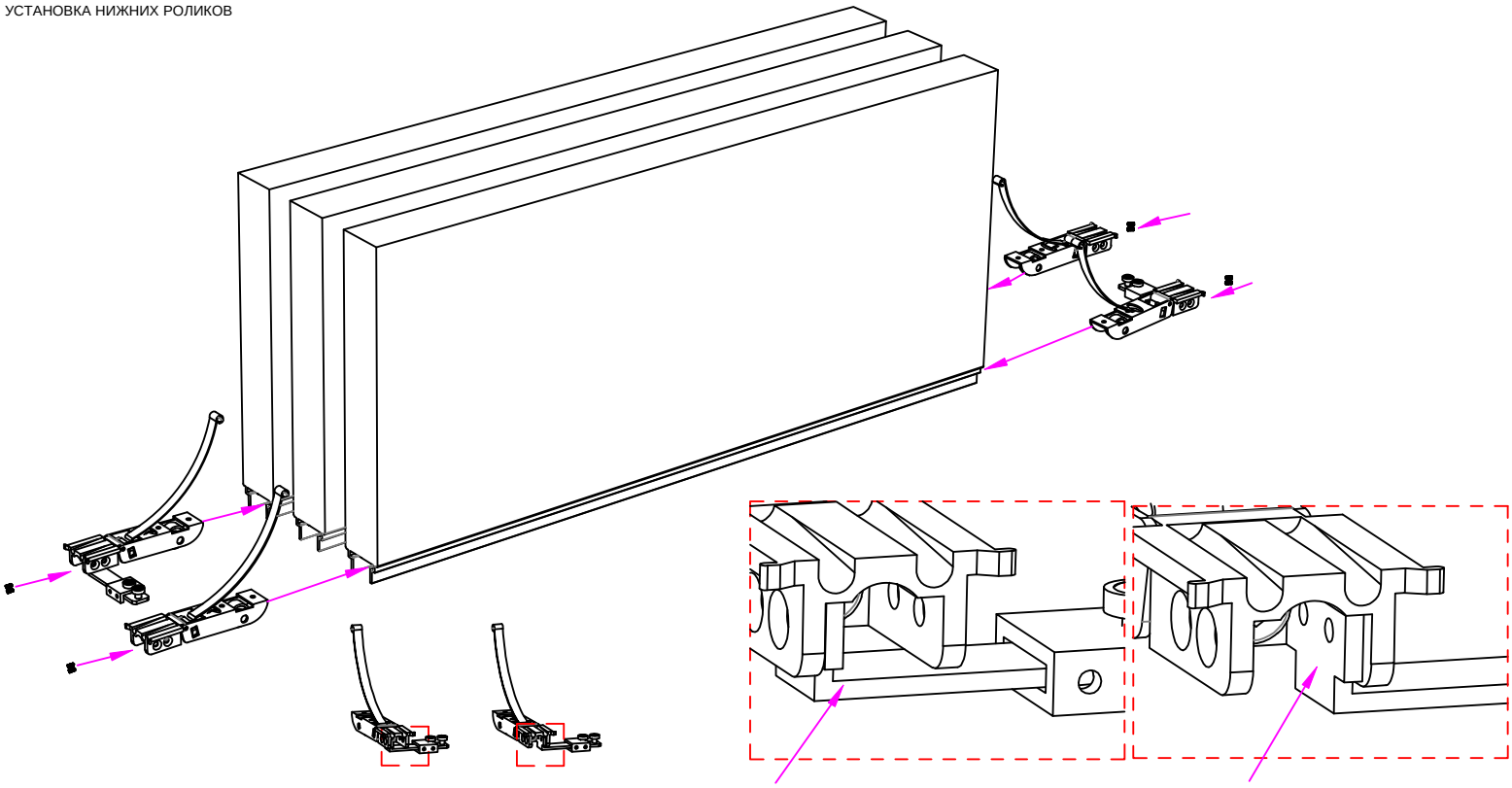

6. ВИД СБОКУ

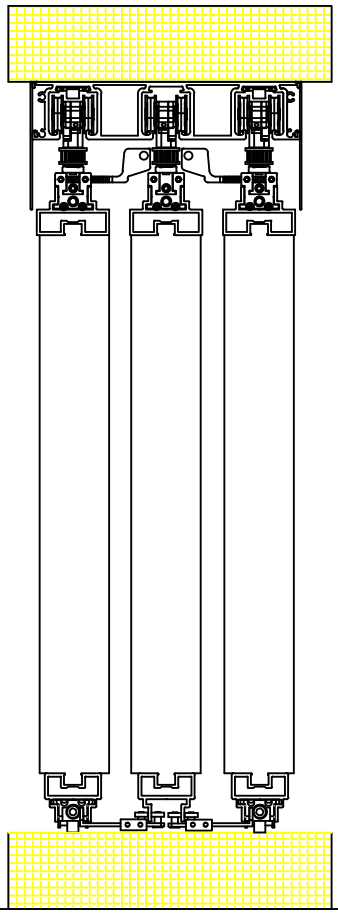

7. РЕГУЛИРОВКА НАТЯЖЕНИЯ РЕМНЯ

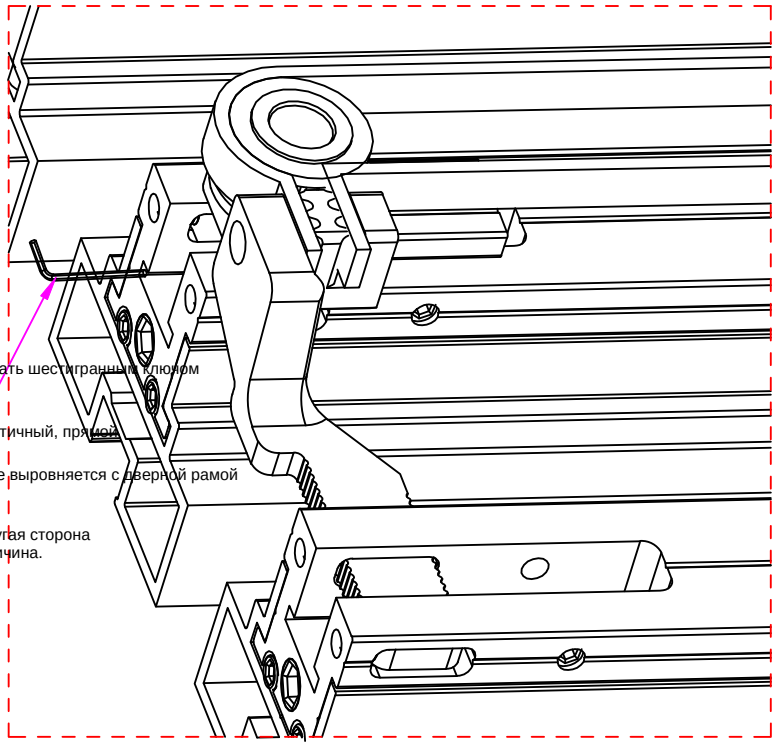

8. 3 ДВЕРИ УСТАНОВЛЕНЫ И ОТРЕГУЛИРОВАНЫ ПЛАВНО И КАЧЕСТВЕННО

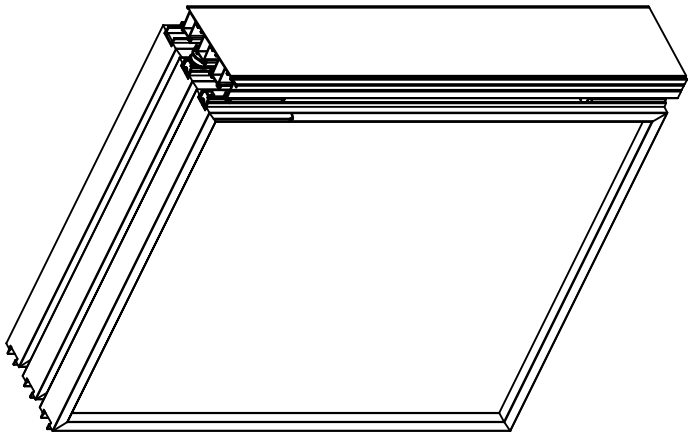

9. УСТАНОВИТЕ ДЕКОРАТИВНУЮ КРЫШКУ

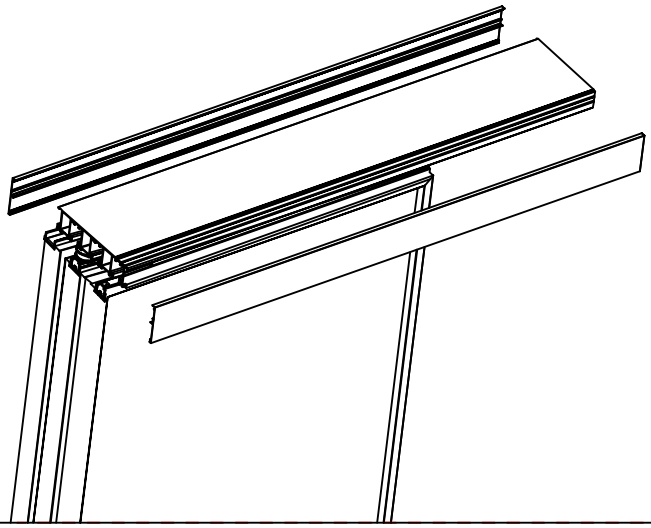
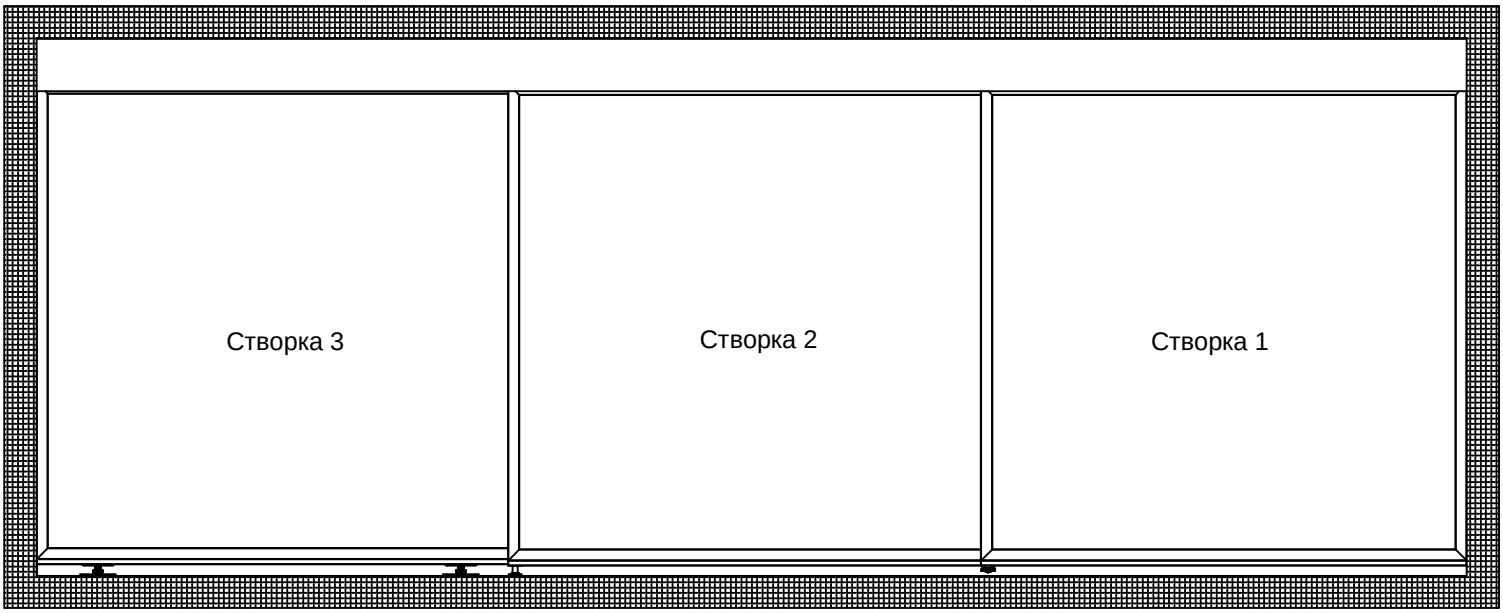
10. СХЕМА НАВЕСКИ ДВЕРИ ПОСЛЕ УСТАНОВКИ