1. КОМПЛЕКТАЦИЯ

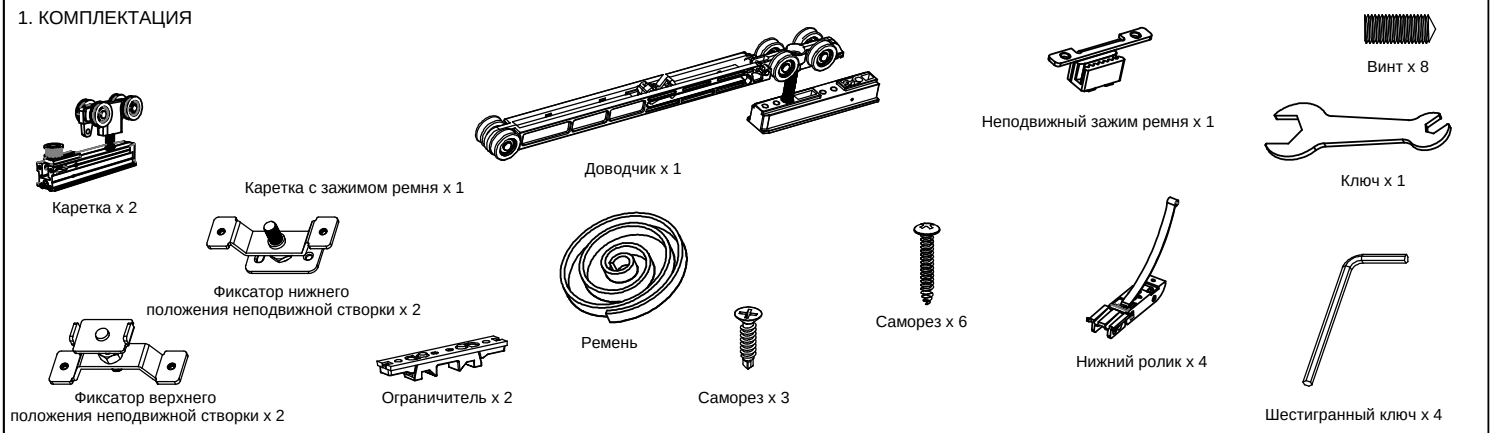

2. СХЕМА УСТАНОВКИ КОМПЛЕКТУЮЩИХ В ТРЕК

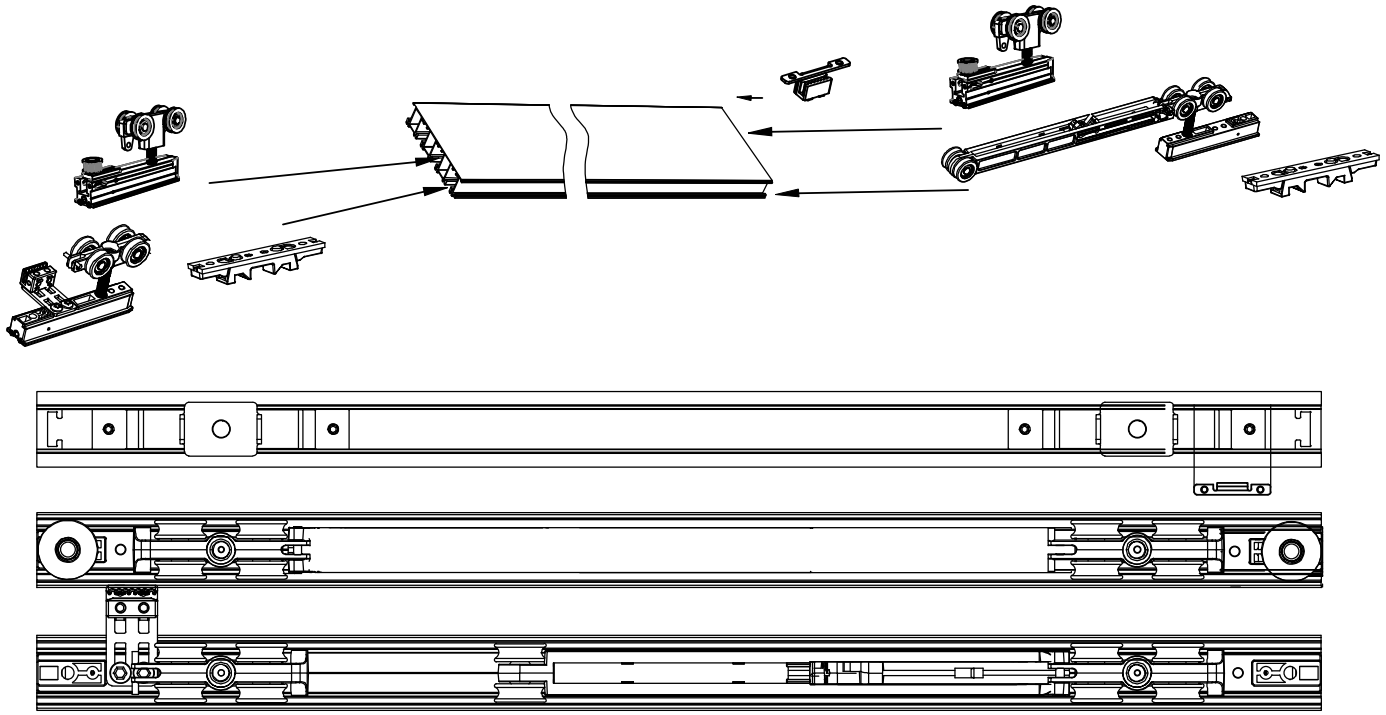

3. ПОСЛЕДОВАТЕЛЬНО СОЕДИНИТЕ И ЗАБЛОКИРУЙТЕ СТВОРКИ

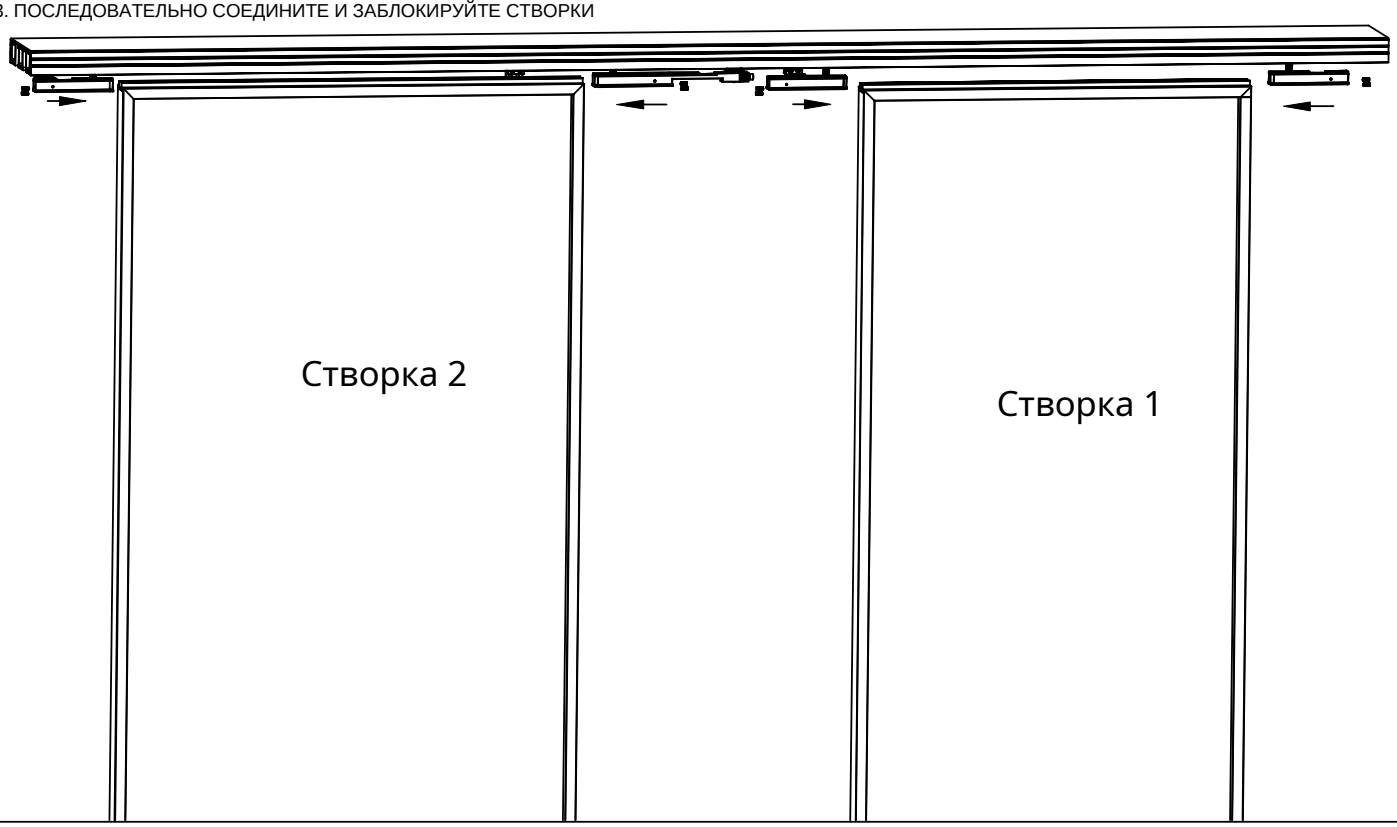

4. СХЕМА УСТАНОВКИ РЕМНЯ

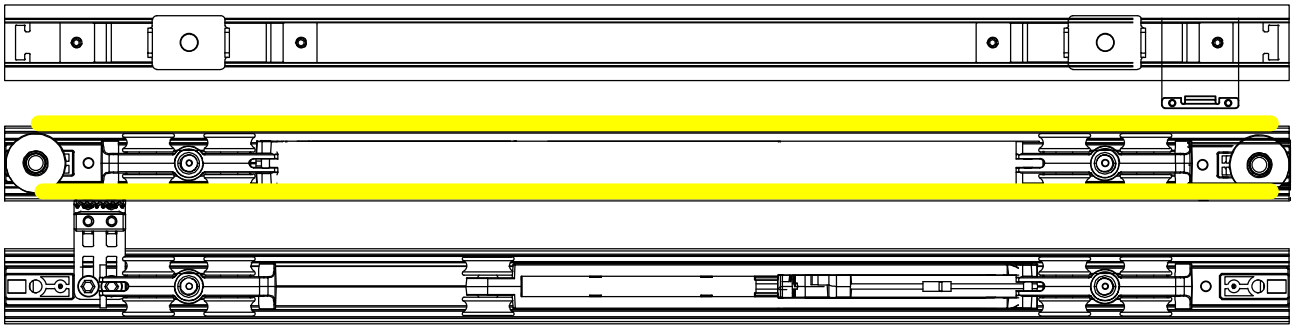

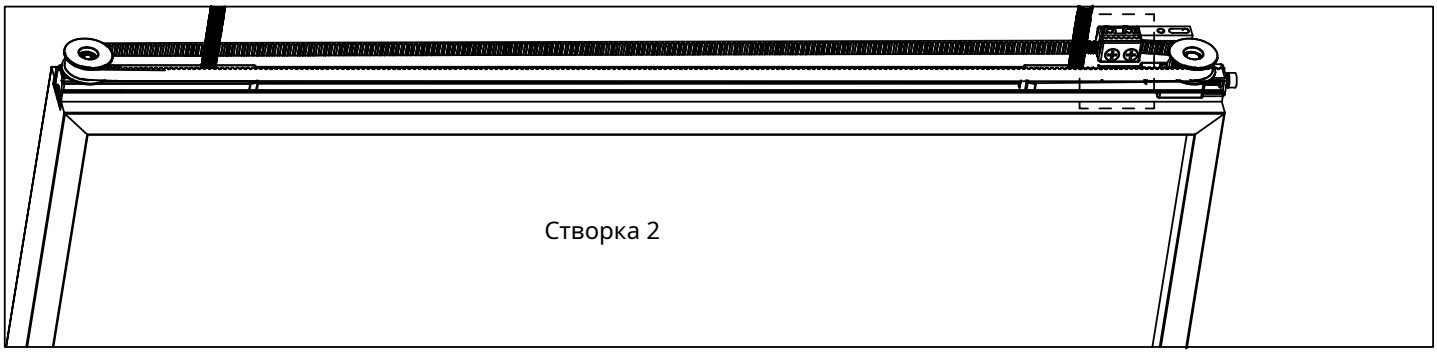

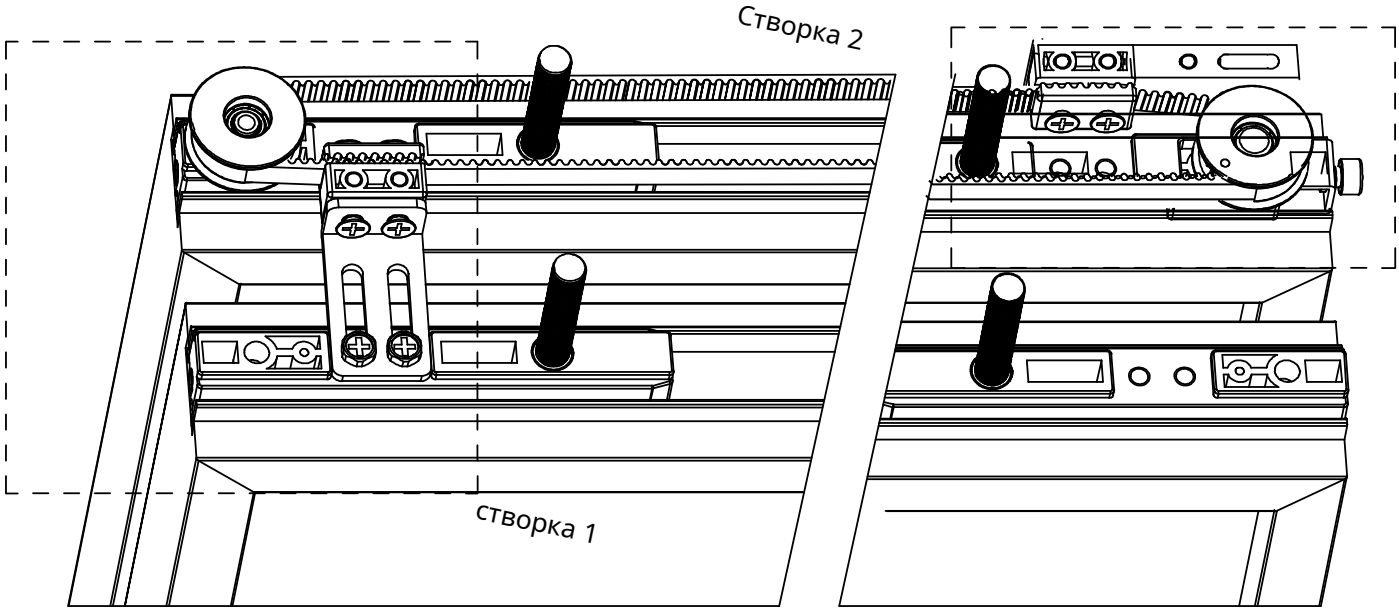

5. УСТАНОВКА НИЖНИХ РОЛИКОВ

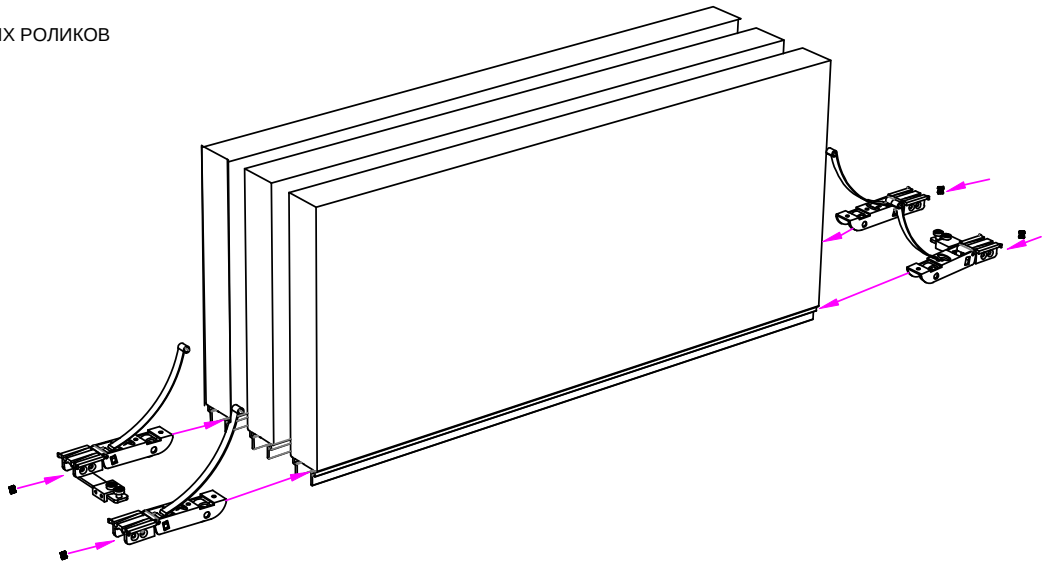

6. Закрепите держатель ремня и отрегулируйте эффект синхронизации.

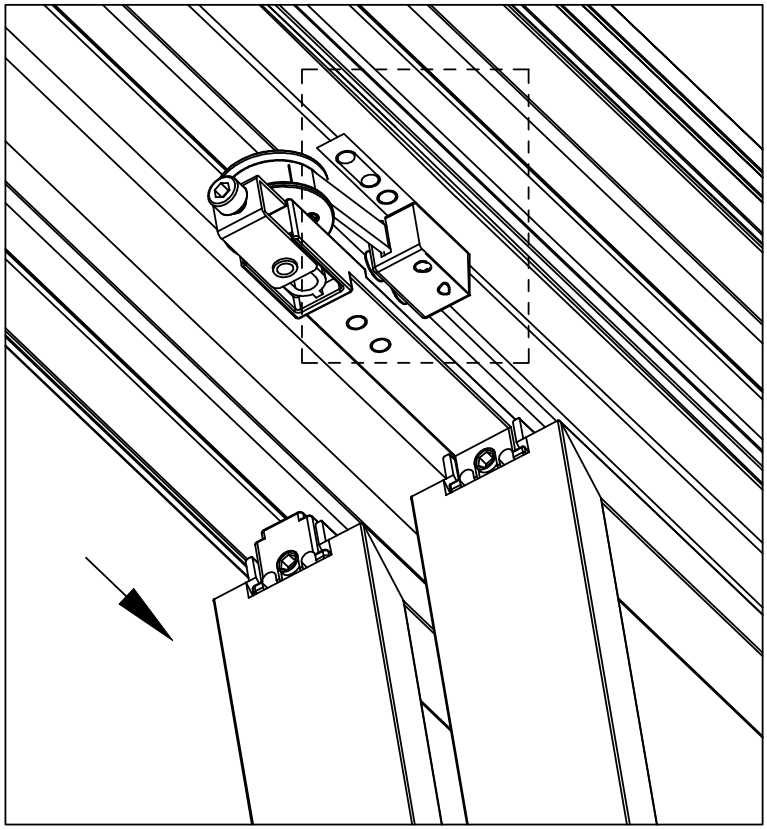

7. Установите фиксаторы

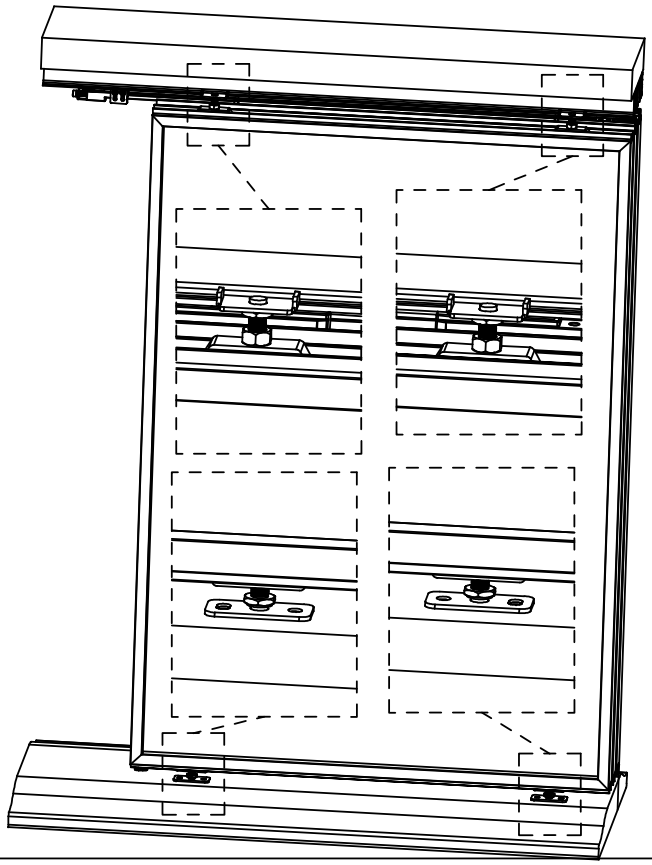

8. Установите 3 дверцы и плавно отрегулируйте их.

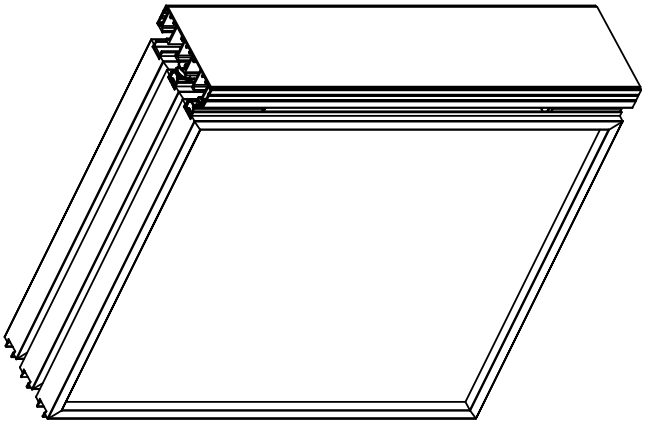

9. Установите декоративную крышку.

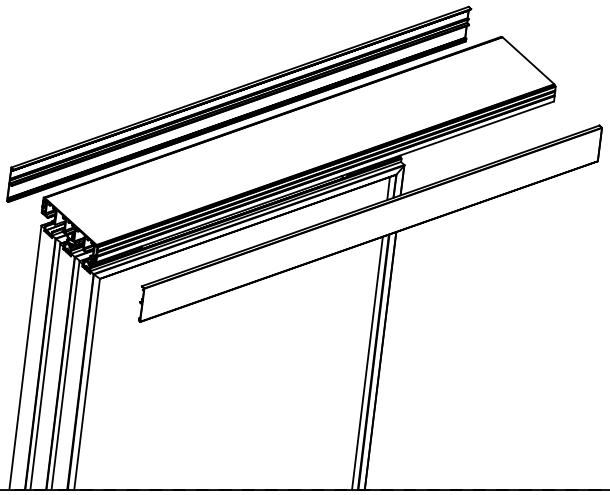
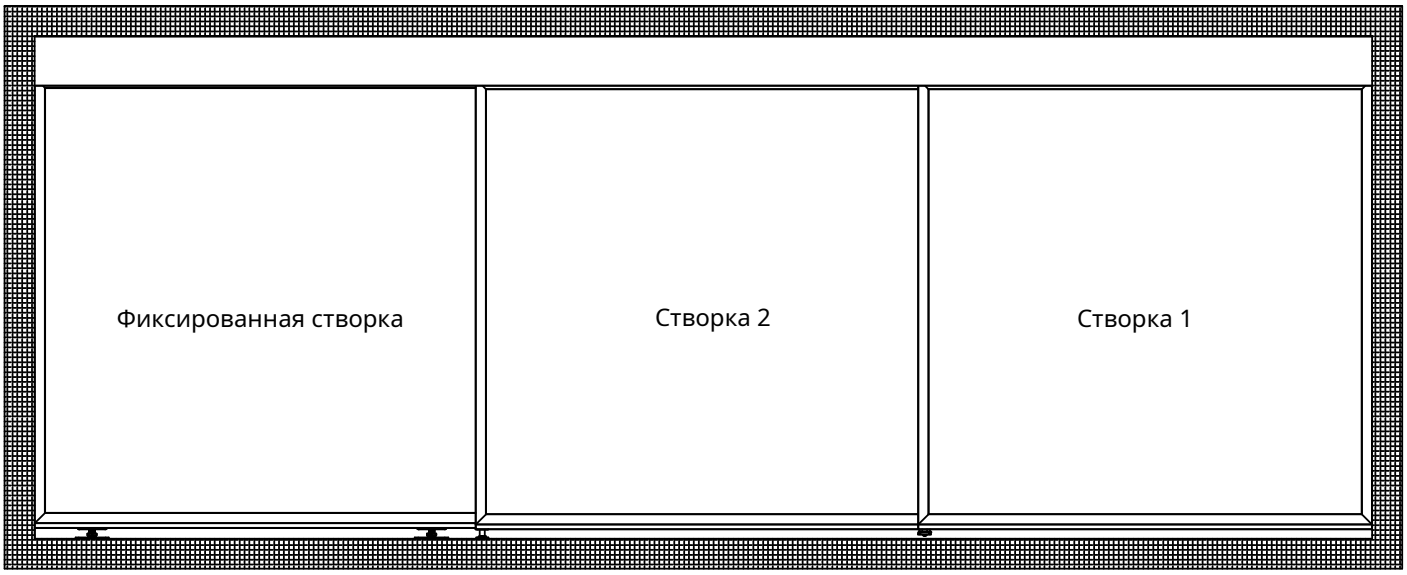
10. Принципиальная схема навесной двери после завершения монтажа: